# BLOC-PORTE DAS SIMPLE ACTION

## Largement Vitré - Feu

## Ferme-Porte débrayable

**1 Vantail - E30, EW30 & EI30 - Ep. 56mm**

DAS 30 SA LV

JWDASSALV30-1V_3-1 - 17/06/2024

| Dimensions Vantail ✔ | Hauteur Vantail | | Largeur Vantail |
|---|---|---|---|
| Dimensions Hors Tout ☐ | 2040 | x | 930 |

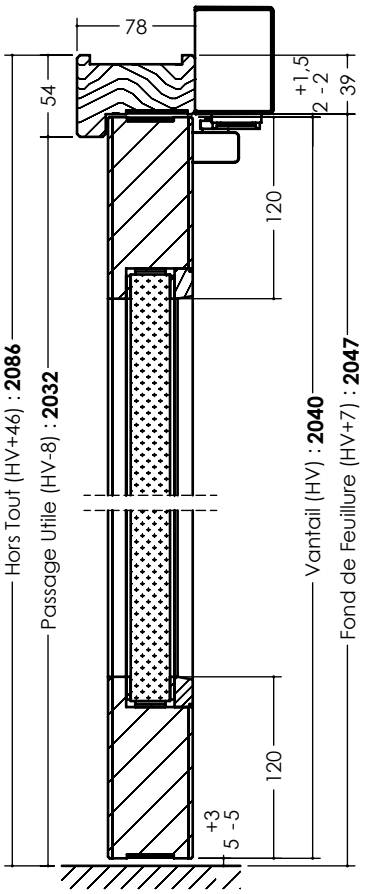


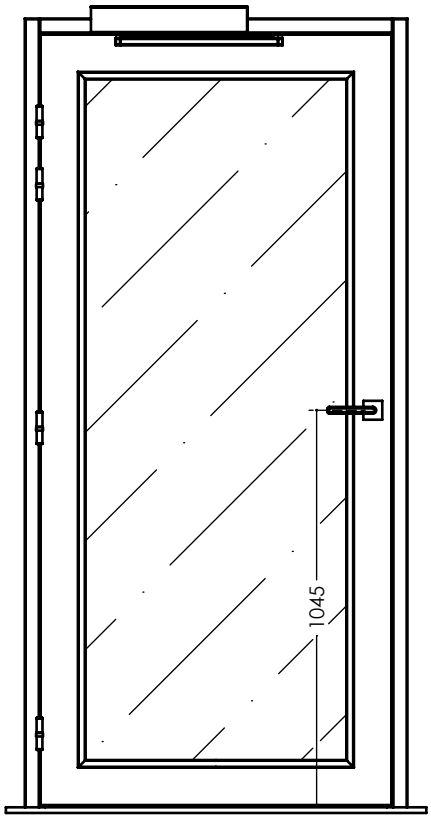


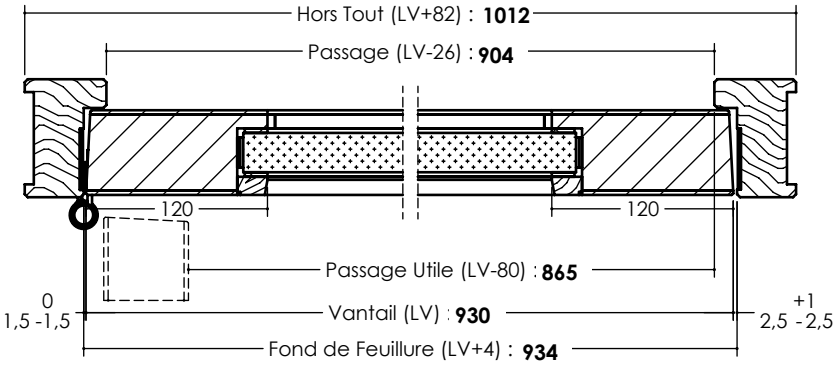


LES INFORMATIONS CONTENUES DANS CE DESSIN SONT LA PROPRIÉTÉ EXCLUSIVE DE JELD-WEN. TOUTE REPRODUCTION EN PARTIE OU EN TOTALITÉ SANS L'AUTORISATION ÉCRITE DE JELD-WEN EST INTERDITE. DOCUMENT NON CONTRACTUEL