DESSIN TECHNIQUE

PORTE ACOUSTIQUE 31 (-1;-2) dB

MISE EN OEUVRE SUR HUISSERIE MÉTAL BANCHÉE OU MAÇONNÉE

EI30 et E30

1 vantail avec condamnation

SOLUTIONS TECHNIQUES

Vantail épaisseur 40 mm
Référence AC 30 30

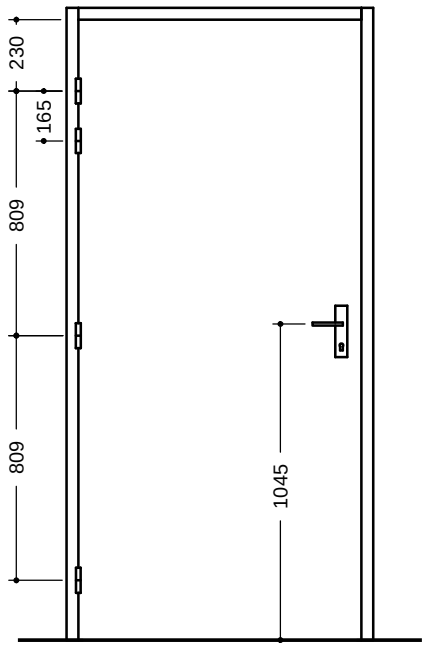

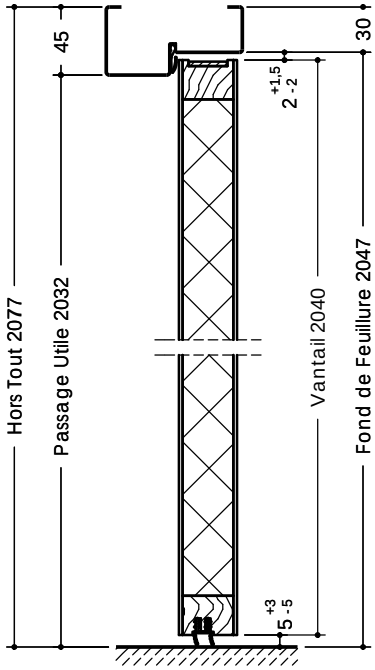

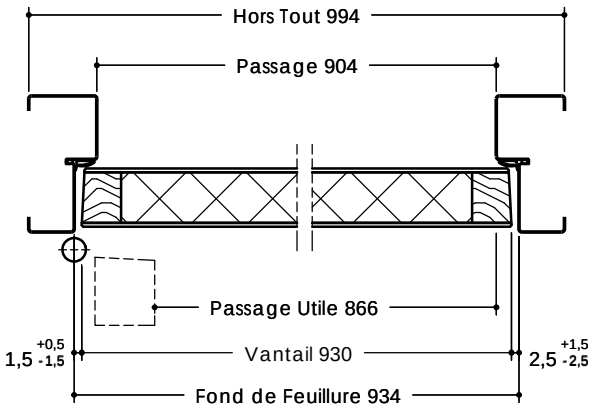

Edition 10/2016 - DT 3-615/01-02 - Document non contractuel

BBC
PEFC
PEFC/04-31-1264
La liste de nos produits Certifiés PEFC ™
et FSC ™ est disponible sur www.jeld-wen.fr
ÉMISSIONS DANS L'AIR INTÉRIEUR A+ A B C
FSC
www.fsc.org
FSC™ C106039
La marque de la gestion forestière responsable
JELD-WEN