BLOC-PORTE DAS SIMPLE ACTION

Largement Vitré - Feu

Ferme-Porte encastré et ventouse

1 Vantail - E30, EW30 & EI30 - Ep. 56mm

DAS 60 SA LV

JWDASSALV30-1V_5-1 - 09/08/2024

Dimensions Vantail ✔	Hauteur Vantail		Largeur Vantail
Dimensions Hors Tout	2040	x	930

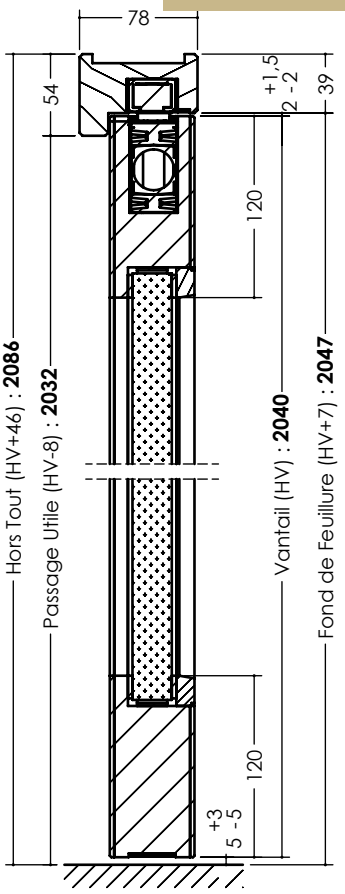

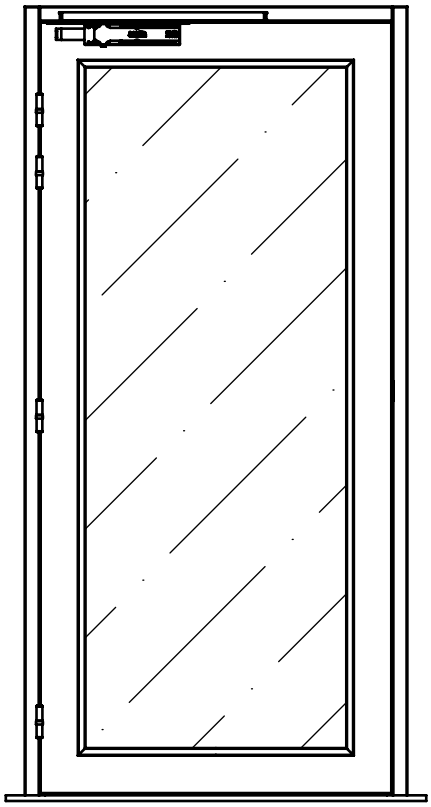

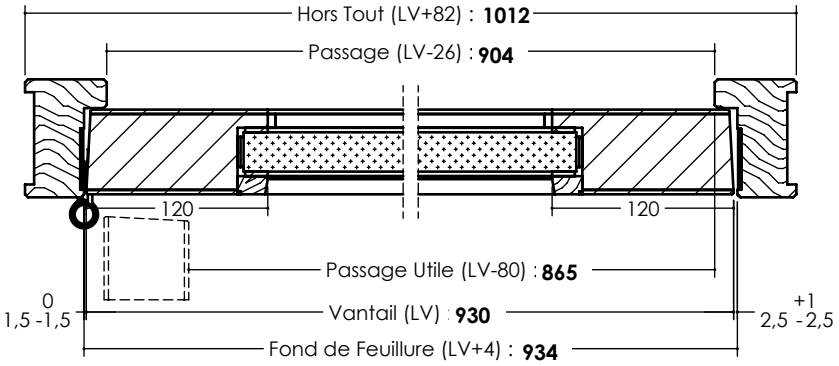

LES INFORMATIONS CONTENUES DANS CE DESSIN SONT LA PROPRIÉTÉ EXCLUSIVE DE JELD-WEN. TOUTE REPRODUCTION EN PARTIE OU EN TOTALITÉ SANS L'AUTORISATION ÉCRITE DE JELD-WEN EST INTERDITE. DOCUMENT NON CONTRACTUEL