DESSIN TECHNIQUE

BLOC-PORTE PALIÈRE 40 (-1;-3) - REPRISE DE DOUBLAGE

Blindée 2 tôles - Stable 1 mm - EI30 et E30

1 vantail avec condamnation

SOLUTIONS TECHNIQUES

Vantail épaisseur 40 mm
Référence PAL 30 40

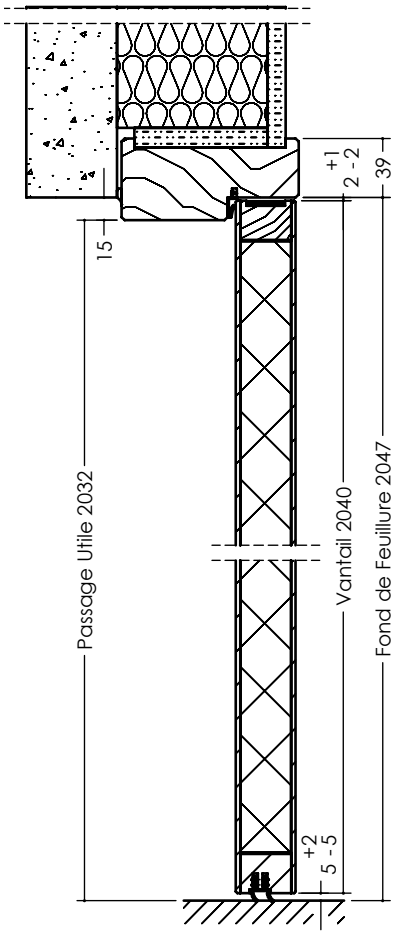

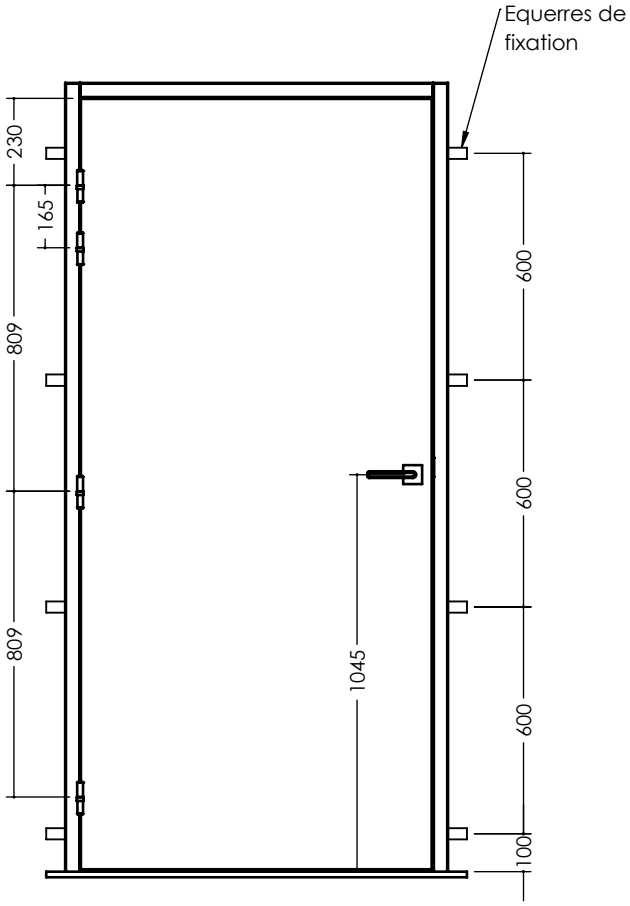

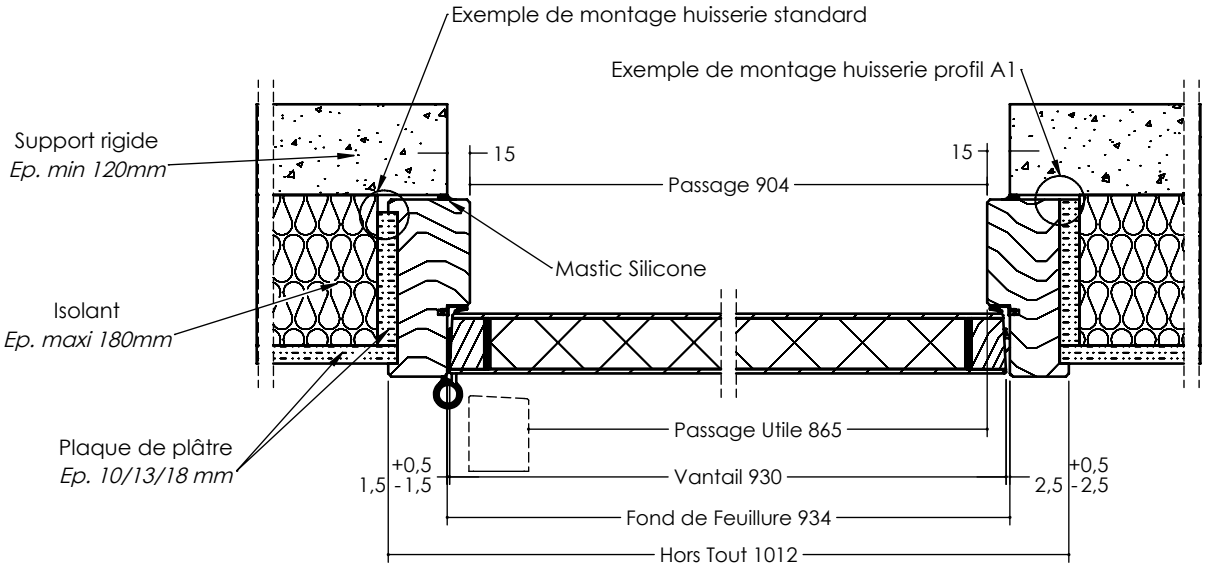

Edition 10/2022 - DT 3-3770B/01-02 - Document non contractuel

JELD-WEN
BBC
ÉMISSIONS DANS L'AIR INTÉRIEUR A+
La liste de nos produits Certifiés PEFC ™ est disponible sur www.jeld-wen.fr
PEFC PEFC/04-31-1264 Promouvoir la gestion durable de la forêt www.pefc-france.org