BLOC-PORTE FEU

Feu

Avec condamnation

2 Vantaux - Feuillure de battement - EI30 & E30 - Ep. 40mm

CI 30 ET — JWFEU30-2VFB_1-1 - 05/08/2024

Dimensions Vantaux ✔ / Dimensions Hors Tout ☐	Hauteur Vantail		Largeur Ouvrant		Largeur Semi-Fixe
	2040	x	930	+	530

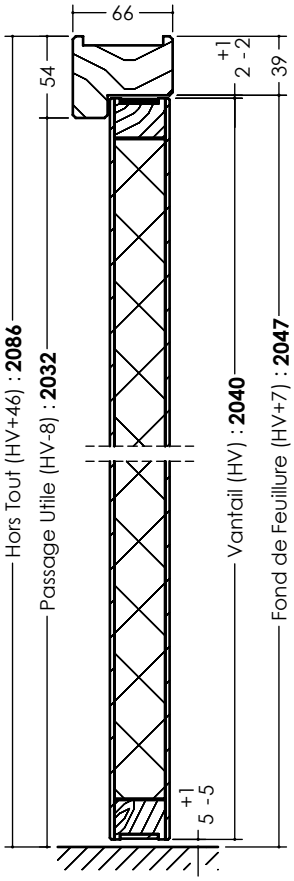

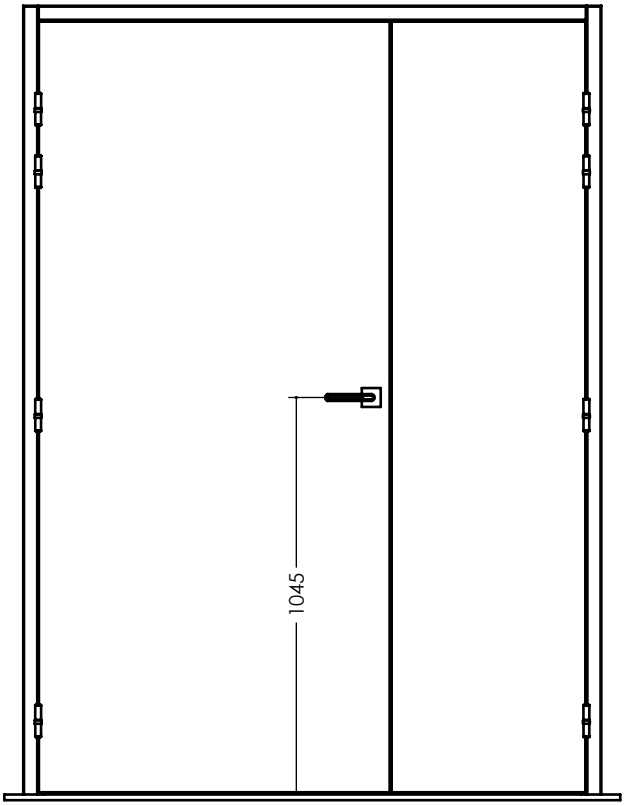

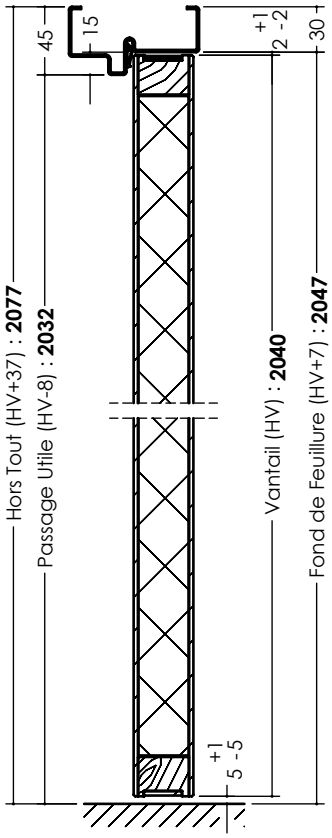

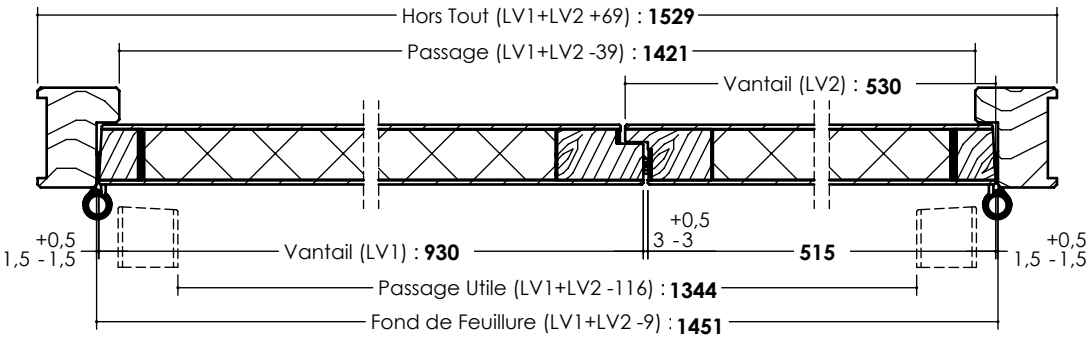

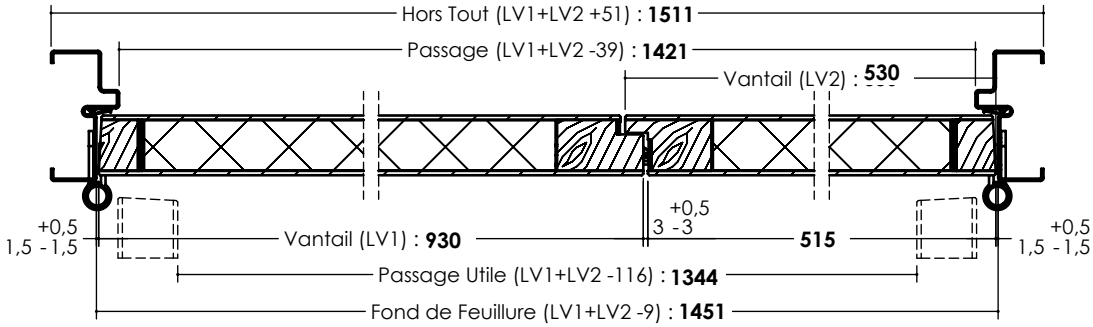

LES INFORMATIONS CONTENUES DANS CE DESSIN SONT LA PROPRIÉTÉ EXCLUSIVE DE JELD-WEN. TOUTE REPRODUCTION EN PARTIE OU EN TOTALITÉ SANS L'AUTORISATION ÉCRITE DE JELD-WEN EST INTERDITE. DOCUMENT NON CONTRACTUEL