BLOC-PORTE ECOLE MATERNELLE

JELD-WEN

Feu

Avec condamnation

2 Vantaux - Feuillure de battement - EI30 & E30 - Ep. 40mm

CI 30 EM ET

JWEMEI30-2VFB_1-1 - 09/08/2024

Dimensions Vantaux ✔	Hauteur Vantail		Largeur Ouvrant		Largeur Semi-Fixe
Dimensions Hors Tout ☐	2040	x	930	+	530

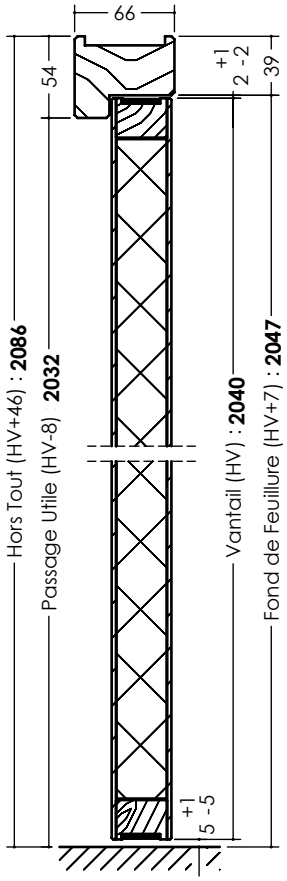

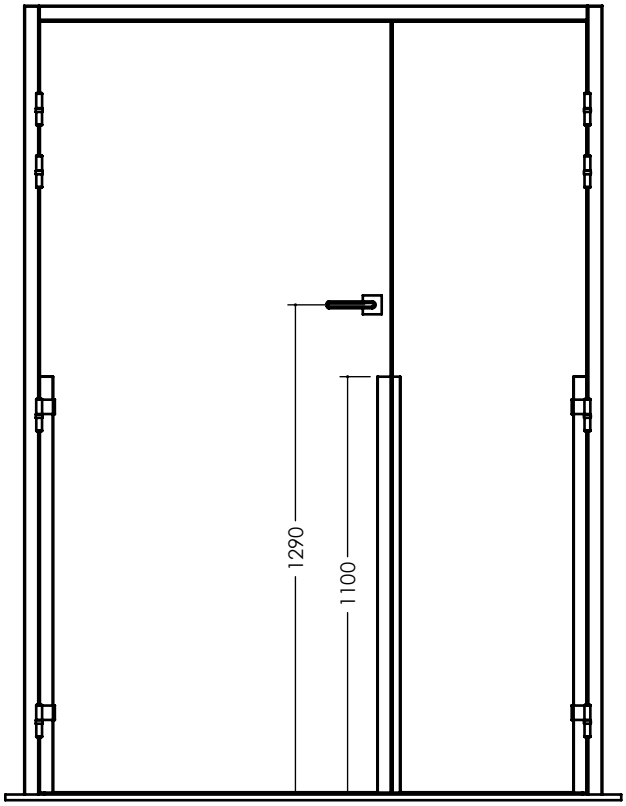

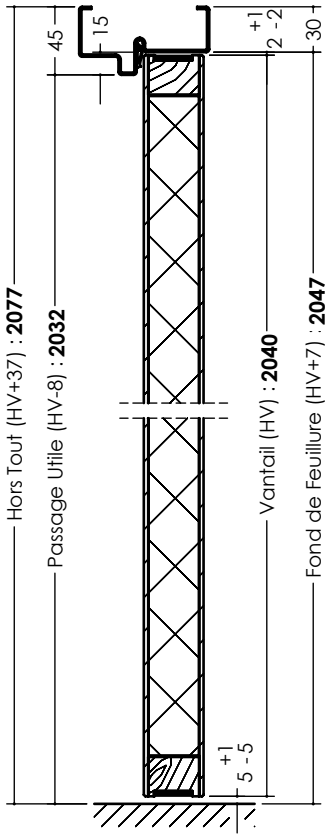

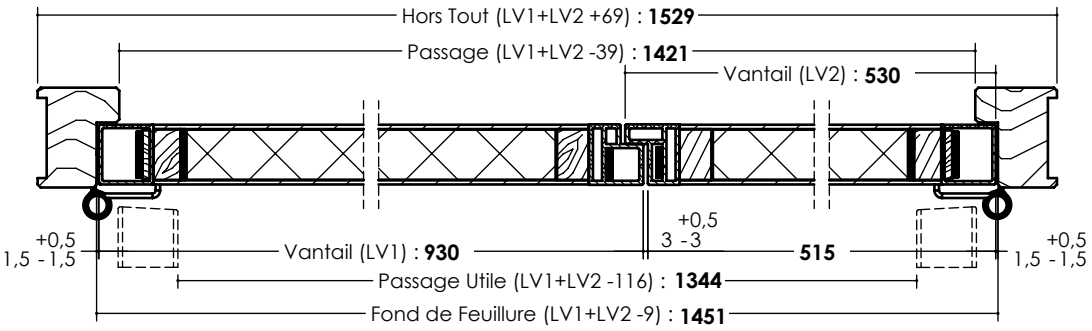

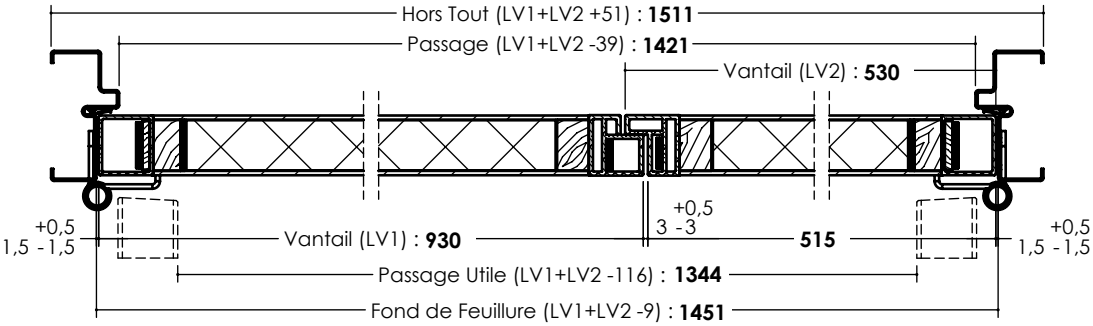

LES INFORMATIONS CONTENUES DANS CE DESSIN SONT LA PROPRIÉTÉ EXCLUSIVE DE JELD-WEN. TOUTE REPRODUCTION EN PARTIE OU EN TOTALITÉ SANS L'AUTORISATION ÉCRITE DE JELD-WEN EST INTERDITE. DOCUMENT NON CONTRACTUEL