BLOC-PORTE DAS SIMPLE ACTION

JELD-WEN

Feu

Ferme-Porte débrayable

1 Vantail - EI60 & E60 - Ep. 56mm

DAS 60 SA

JWDASSA60-1V_3-1 - 18/06/2024

Dimensions Vantail ✔	Hauteur Vantail		Largeur Vantail
Dimensions Hors Tout	2040	x	930

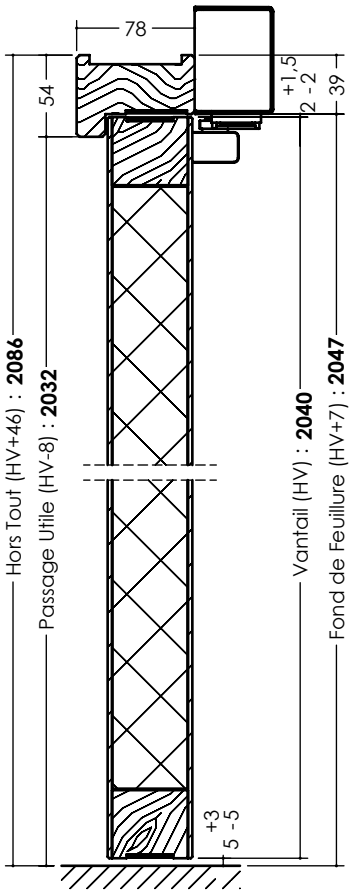

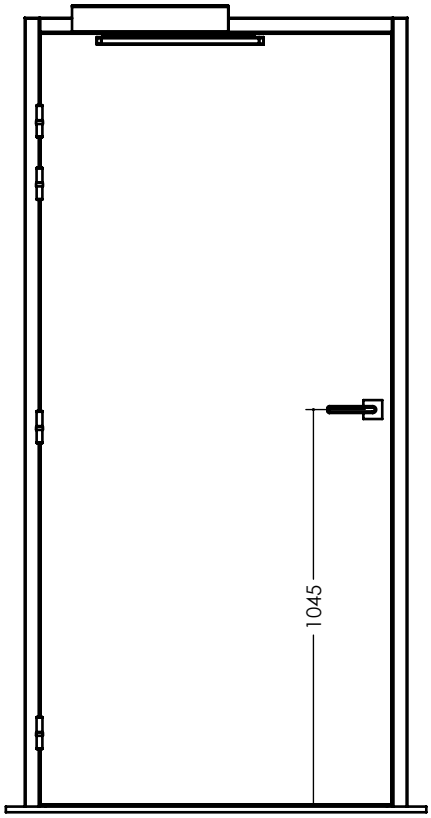

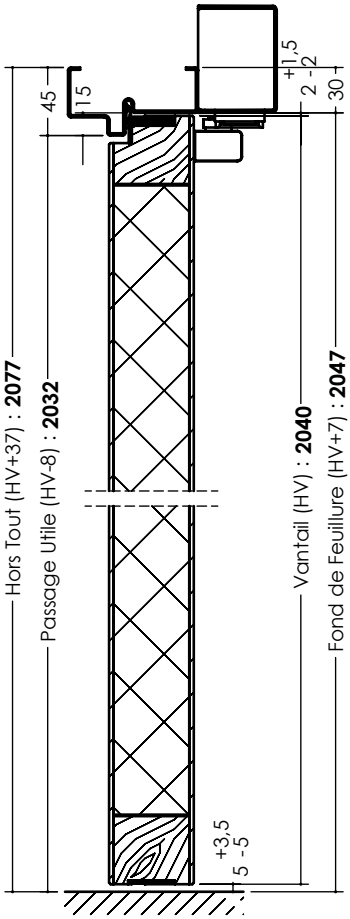

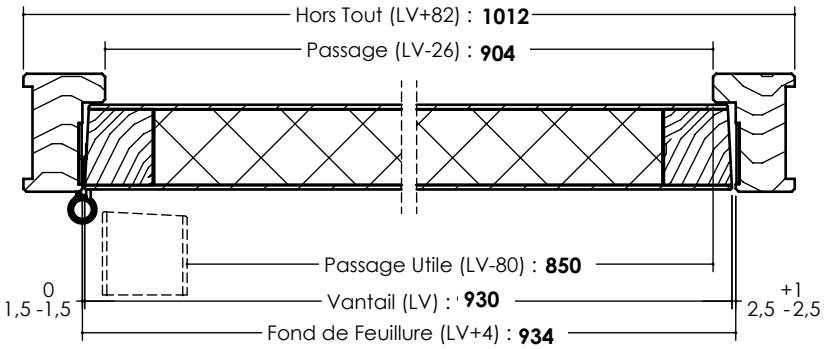

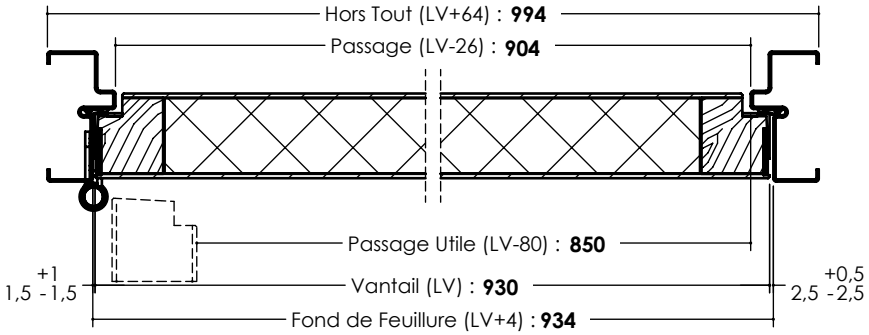

LES INFORMATIONS CONTENUES DANS CE DESSIN SONT LA PROPRIÉTÉ EXCLUSIVE DE JELD-WEN. TOUTE REPRODUCTION EN PARTIE OU EN TOTALITÉ SANS L'AUTORISATION ÉCRITE DE JELD-WEN EST INTERDITE. DOCUMENT NON CONTRACTUEL