BLOC-PORTE DAS DOUBLE ACTION

Feu

Pivot Linteau - Asservissement intégré

2 Vantaux - Joint double lèvres - EI60 & E60 - Ep. 56mm

DAS 60 DA PL ET

JWDASDA60-2VJDL_2-1 - 25/09/2024

Dimensions Vantaux ✔	Hauteur Vantail		Largeur Ouvrant 1		Largeur Ouvrant 2
Dimensions Hors Tout ☐	2040	x	930	+	530

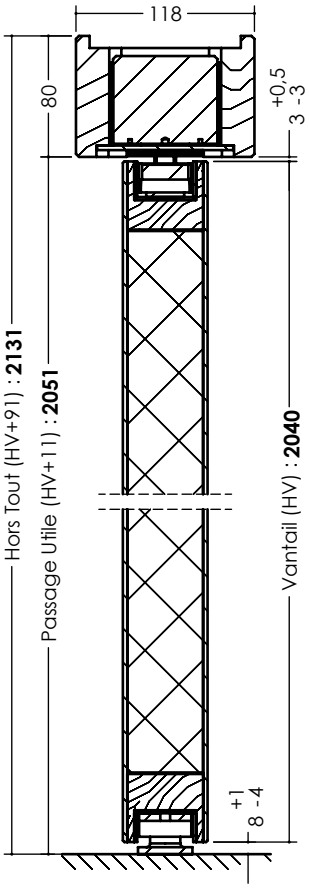

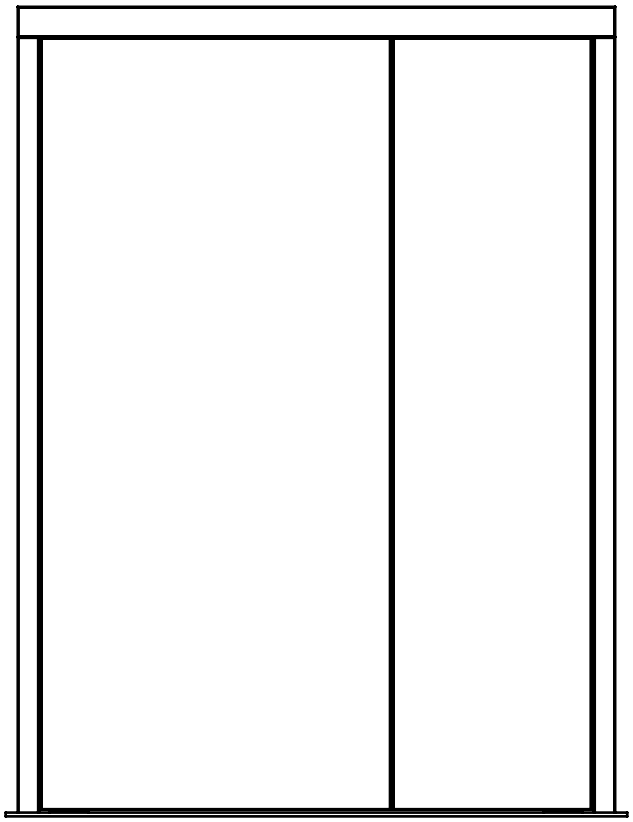

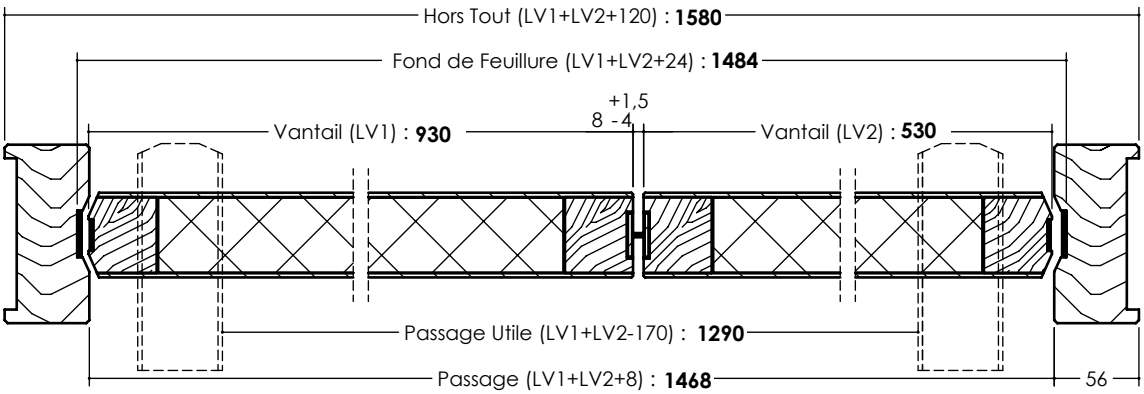

LES INFORMATIONS CONTENUES DANS CE DESSIN SONT LA PROPRIÉTÉ EXCLUSIVE DE JELD-WEN. TOUTE REPRODUCTION EN PARTIE OU EN TOTALITÉ SANS L'AUTORISATION ÉCRITE DE JELD-WEN EST INTERDITE. DOCUMENT NON CONTRACTUEL