DESSIN TECHNIQUE

BLOC-PORTE LARGEMENT VITREE ACOUSTIQUE 35 (-1;-3) dB

E30, EW30

1 vantail avec condamnation

SOLUTIONS TECHNIQUES

Vantail épaisseur 56 mm
Référence AC 30 34 LV

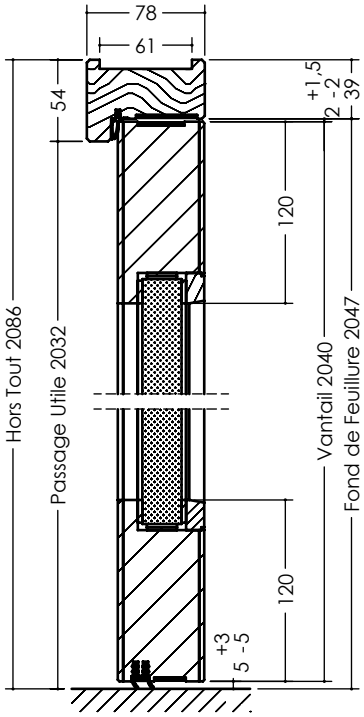

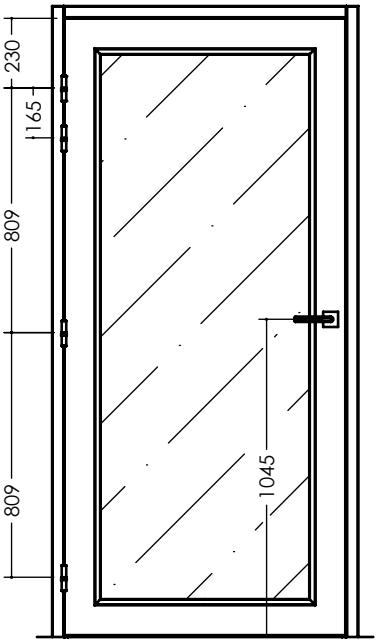

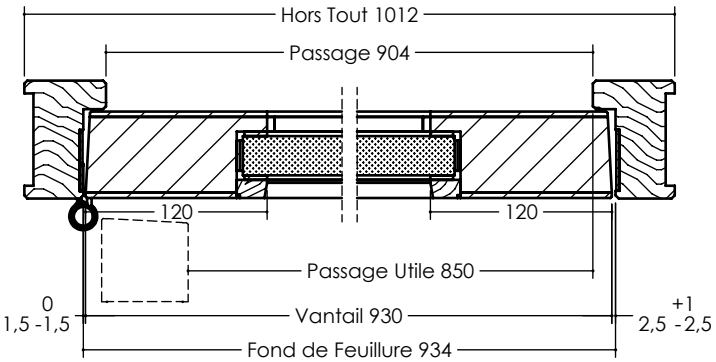

Edition 06/2021 - DT 3-10100/01-01 - Document non contractuel

JELD-WEN

BBC

ÉMISSIONS DANS L'AIR INTÉRIEUR A+

La liste de nos produits Certifiés PEFC ™ est disponible sur www.jeld-wen.fr

PEFC PEFC/04-31-1264 Promouvoir la gestion durable de la forêt www.pefc-france.org