FICHE TECHNIQUE

BLOC-PORTE DE RÉHABILITATION PALIÈRE

30 (-1;-2) dB - 31 (-1 ; -2) dB - 40 (-1 ; -3) dB - 42 (-2;-5) dB

1 vantail avec condamnation

SOLUTIONS TECHNIQUES

- Parement de fibre prépeint.
- Cadre résineux (31, 40 et 42 dB) - Montants bois dur, traverses résineux (30 dB).
- Âme stable, feu et acoustique.
- Épaisseur du vantail : 40 mm.

SÉLECTION DU CONTEXTE DE POSE		HUISSERIE	DIMENSIONS FOND DE FEUILLURE EXISTANT		APPELLATION COMMERCIALE	PERFORMANCE			
HUISSERIE BOIS EXISTANTE	HUISSERIE MÉTALLIQUE EXISTANTE		HAUTEUR en mm	LARGEUR en mm		FEU	ACOUSTIQUE	STABLE	THERMIQUE
■	■	**BÂTI MÉTALLIQUE**	de 1859 à 2255 mm de 2256 à 2365 mm surface maximale vantail 2,28 m²	de 741 à 1085 mm de 741 à 1045 mm	**RENO PAL 30 30 S**	**FEU EI30 et E30** côté paumelles PV n° EFR-14-002448 + EFR-14-001127	**30(-1;-2) dB** Rapport n° : AC10-26025948/11 + ext.16/1	**4 mm** PV n° 00/PC/360/731/732	**Ud HM : 1.9** Rapport n° : PC.CIAT/2019.069
■	■	**BÂTI MÉTALLIQUE**	de 1859 à 2255 mm surface maximale vantail 2,28 m²	de 741 à 1045 mm	**RENO PAL 30 32 S**	**FEU EI30 et E30** recto & verso PV n° EFR-14-002448 + EFR-14-001127	**31(-1;-2) dB** Rapport n° : AC-18-26073831-6 +ext 18/1 +Ext 13/3 Rev4	**4 mm** PV n° 00/PC/360/731/732	**Ud HM : 2.1** Rapport n° : PC.CIAT/2019.069
■	■	**BÂTI MÉTALLIQUE**	de 1519 à 2319 mm de 1519 à 2319 mm de 2320 à 2530 mm surface maximale vantail 2,95 m²	de 596 à 1045 mm de 1046 à 1245 mm de 596 à 1245 mm	**RENO PAL 30 40 S**	**FEU EI30 et E30** recto & verso Cadre résineux PV n° EFR-14-002452 + EFR-14-001132	**40(-1;-3) dB** **39(-1;-3) dB** AC1826073831-13+ext18/01+15/01-rev01+ext13/03Rev04	**1 mm** PV n° 97/MPX-L/224/520-1	**Ud HM : 1.9** Rapport n° : PC.CIAT/2019.069
■	■	**BÂTI MÉTALLIQUE**	de 1859 à 2255 mm de 2256 à 2365 mm surface maximale vantail 2,28 m²	de 741 à 1085 mm de 741 à 1045 mm	**RENO PAL 30 42 S**	**FEU EI30 et E30** recto & verso Cadre résineux PV n° EFR-14-002454 + EFR-14-001132	**42(-2;-5) dB** Rapport n° : AC10-26025948/14 /15 + ext.16/1	**1 mm** PV n° 94/MPX-L/277/714-717	**Ud HM : 2.2** Rapport n° : PC.CIAT/2019.069

OPTIONS

HUISSERIE

- Bâti métallique 20/10ème avec joint d'étanchéité, fixation et réglage incorporés

CHANT DU VANTAIL

- Chant dégraissé
- Montants bois dur, traverses résineux (38 et 42 dB)
- 2 cornières métalliques (obligatoires sur pose huisserie bois)

SERRURE

- Mortaise, têtière, trou de béquille, trou de cylindre, trou de garniture (entraxe 165 ou 195 mm)
- Serrure mécanique de sûreté 1 point axe à 50 Bricard série 950, Famaser réf. C55, Jeld-Wen, JPM Multibat, Marques 725 FR, 7250, 725 NF QC, Vachette D40
- Serrure mécanique de sûreté 1 point axe à 120 Bricard série 912, Vachette réf. D45 A120XL
- Serrure d'urgence 1 point axe à 50 (sortie toujours libre) JPM Multibat (store room, Classroom...), Vachette D45 (D457 Classroom, D459 Emergency...)
- Serrure mécanique 3 ou 5 points 3 coffres axe à 50 Bricard 8150, 8161 (A2P*), 8152 et 8162 (A2P**) – Ferco (standard et A2P*) Secury PP MR2, PP SF2, PP SB2 – Vachette (standard, A2P* et A2P**) séries 5000 / 5700 / 5900
- Serrure mécanique 3 ou 5 points 3 coffres axe à 120 Bricard 8120 et 8121 (A2P*) – Vachette 5000 XL / 5700 XL / 5900 XL (standard, A2P* et A2P**)
- Serrure électrique sur consulation ASSA ABLOY : Donna Inhova (axe 50/60/70), Aperio L100 (AL560) (axe 55) - CISA : E-Signo (60/70/80/90), E-Go (axe 55), e-GO-R (axe 55) - DENY SECURITY : Slim / Slim-Axess Série 1901 Erl (axe 60/70) ; C Prox / C 1500 / C 300 (axe 70), Adapt (axe 60), Nano-Axess Série NL (50/60) ; C 400 lecteur autonome de carte - DORMA KABA Gamme Ilco (Unican) : 660l (axe 70), RT RFID + Option Messenger (axe 70), Confident (axe 55) RFID / RFID Messenger, Saffire LX (axe 70), 710-2 (axe 70), Oracode 660/760/770/790 (axe 70) ; Gamme Saflok (axe 70) : Quantum RFID / MT / 1 RFID / 2 RFID / 4 RFID / Pixel, MT RFID, Odyssey, Concierge ; C-Lever Evolo (axe 65) ; Exos Lock (axe 65) - HOTEK : 2900 classic RFID 777C, 2901 classic RFID 777F (axe 70) ; Camouflage RFID 777E, Mini RFID 777E (axe 60) - ONITY (Tesa) : Advance / Advance RFID (axe 60/70), HT 24 / 28 (axe 50/60/70), Advance Trillium RFID / Advance Mag / Trillium RFID / Trillium Mag / HTRFid / HTProx (axe 50/60/70), Serene Euro (axe 65) - SALTO Gamme XS4 : LE7S (axe 55) ou LE8P (axe 50) + E40 / E60 / E60K / Sécurité / Double lecteurs / Mini / One ; Gamme Aelement : LE7S (axe 55) + Design Aelement / Aelement fusion - VINGCARD : Signature RFID (coffre Euro axe 65 / Ansi axe 70), Essence V1 (Euro axe 65), Essence V2 (Euro axe 65 / Ansi axe 70), Allure (Euro axe 65), Classic RFID (Euro axe 65 / Ansi axe 70).
- Béquille électronique DORMA KABA : Touch Go, C Lever pro / Compact / Air - ASSA ABLOY / VINGCARD (sur consultation) : Aperio E100 / H100
- Cylindre électronique DORMA KABA : Digital cylinder, Cylindre mécatronique - ASSA ABLOY : Aperio C100

ARTICULATION

- Paumelles 140

JELD-WEN

BBC

ÉMISSIONS DANS L'AIR INTÉRIEUR A+

La liste de nos produits Certifiés PEFC ™ est disponible sur www.jeld-wen.fr

PEFC PEFC/04-31-1264 Promouvoir la gestion durable de la forêt www.pefc-france.org

FICHE TECHNIQUE

BLOC-PORTE DE RÉHABILITATION PALIÈRE

30 (-1;-2) dB - 31 (-1 ; -2) dB - 40 (-1 ; -3) dB - 42 (-2;-5) dB

1 vantail avec condamnation

SOLUTIONS TECHNIQUES

OPTIONS

QUINCAILLERIE

- Microviseur (2 microviseurs possible)
- Ferme-porte à compas ABLOY DC110, 120, 140, 200, 300, 340 - BRICARD série 610, 620, 630 - ECO SCHULTE TS 50, 20, 14, 11F, 10D - GEZE TS 1500, 2000 - GROOM GR150, GR300 - G-U BKS OTS 200, 330, 430, 530 - ISEO IS 60, 110, 310 (Ext. EFR-20-000202)
- Ferme-porte à coulisse ASSA ABLOY réf. DC135, 170, 300, 340, 500, 700, DC700G-FT avec verrouillage gâche électrique encastrée EFF EFF 332 + Contrepartie 807, DC700G-CM - BRICARD série 645, 650, 670 - DORMA réf. TS90, TS91, TS92 B, TS93 B - ECO SCHULTE TS 62, 61, 52, 51, 41, 33, 31 - GEZE réf. TS 3000 V, TS 5000, TS Wood - GROOM réf. GR400, GR500 - G-U BKS OTS 633, 634, 733, 735, 736 - ISEO IS 65, 115, 115RV, 315, 315RV (Ext. EFR-20-000202)
- Ferme-porte encastré (huisserie bois, traverse ép.87 mm, largeur mini 530 mm (encastrement supérieur), DORMA ITS 96 (3-6 ou 2-4) GSR EMF, IMPAR ITS-MULTIGENIUS

FINITION

- Revêtement stratifié et placage bois jusqu'à 15/10ème d'épaisseur
- Plaque de protection (toute hauteur possible) en parement épaisseur 2 mm, 1 ou 2 faces, réf. ACROVYN ou réf. DECOCHOC
- Plaque de protection acier ép. 1 mm ou aluminium ép. 1,5 mm (largeur 300 mm - possibilité de 2 plaques par vantail (verticale ou horizontale) (Ext. 20/8 EFR-20-000202)
- Rainnures décoratives 2 faces (maximum 10 x 2 mm) selon standard JELD-WEN (autres modèles sur consultation)
- Inserts décoratifs PVC finition noir ou finition inox sur porte stratifié 2 faces selon standard JELD-WEN
- Moulures bois en applique, 1 ou 2 faces

BAS DU VANTAIL

- Rainure basse pour joint balai double lèvres ou plinthe automatique
- Joint balai double lèvres
- Plinthe automatique référencée JELD-WEN, performance acoustique R_A 28 dB (porte 30 dB), 29 dB (31 dB), 38 dB (40 et 42 dB) (ext. 20/2)
- Seuil à la Suisse bois exotique JELD-WEN performance acoustique de + 1 dB R_A pour les références RENO PAS 30 32 S, performance acoustique de + 2 dB R_A pour les références RENO PALS 30 40 S et RENO PAL 30 42 S (ext. 13/3 Rev4 - ext. 18-2)
- Habillage seuil à la Suisse bois JELD-WEN en inox ép. 1,5 mm (EFR-20-000202)
- Seuil à la Suisse aluminium (ext. 13/3 Rev4)

EMBALLAGE

- Emballage bloc-porte

JELD-WEN

BBC

ÉMISSIONS DANS L'AIR INTÉRIEUR A+

La liste de nos produits Certifiés PEFC ™ est disponible sur www.jeld-wen.fr

PEFC PEFC/04-31-1264 Promouvoir la gestion durable de la forêt www.pefc-france.org

DESSIN TECHNIQUE

BLOC-PORTE DE RÉHABILITATION PALIÈRE

30(-1;-2) dB - 31(-1;-2) dB - 40(-1;-3) dB - 42(-2;-5) dB

1 vantail avec condamnation

SOLUTIONS TECHNIQUES

Vantail épaisseur 40 mm
Références RENO PAL 30 30 S - RENO PAL 30 32 S - RENO PAL 30 40 S - RENO PAL 30 42 S

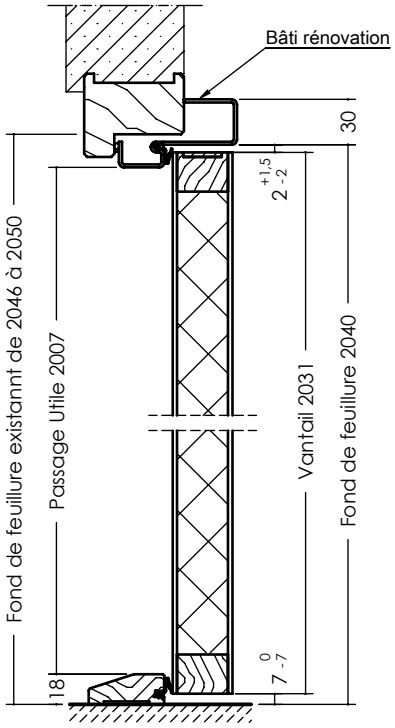

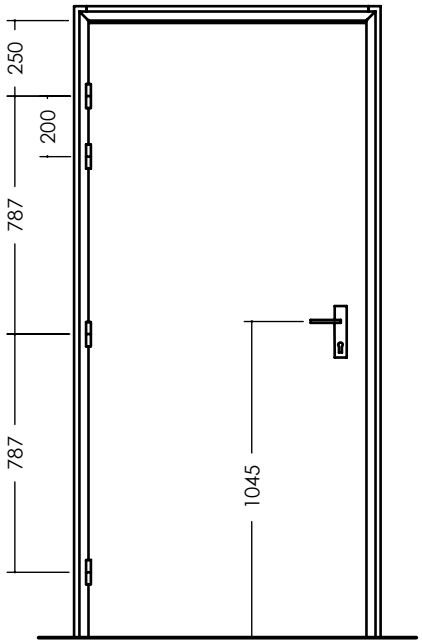

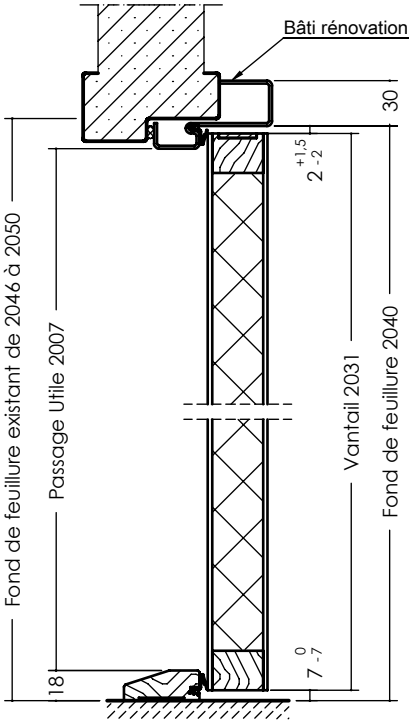

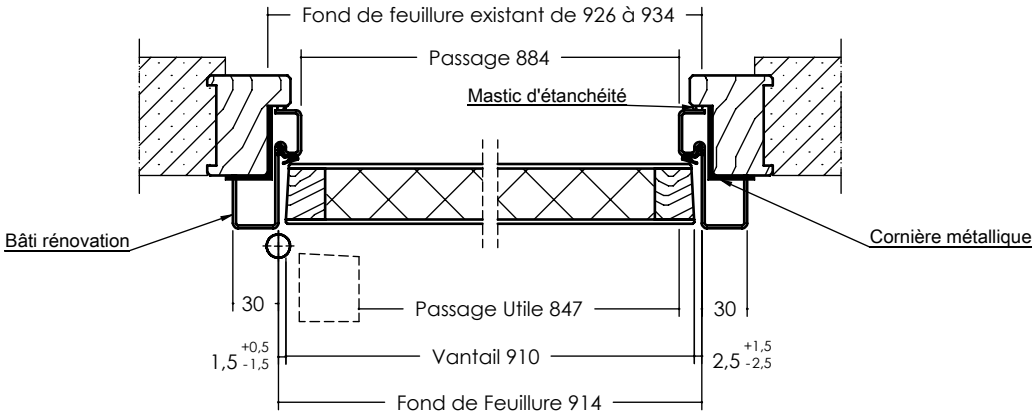

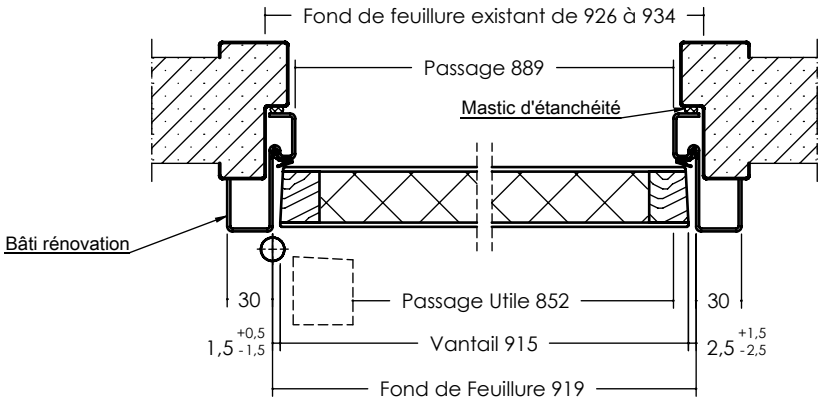

Edition 10/2018 - DT 3-1050/01-03 - Document non contractuel

JELD-WEN

BBC

ÉMISSIONS DANS L'AIR INTÉRIEUR A+

La liste de nos produits Certifiés PEFC ™ est disponible sur www.jeld-wen.fr

PEFC PEFC/04-31-1264 Promouvoir la gestion durable de la forêt www.pefc-france.org