BLOC PORTE DAS SIMPLE ACTION

Largement Vitré - Feu

Bandeau et ferme porte

2 Vantaux - Joint double lèvres - E30, EW30 & EI30 - Ep. 56mm

DAS 30 SA ET

JWDASSALV30-2VJDL_2-1 - 04/10/2024

Dimensions Vantaux ✔	Hauteur Vantail		Largeur Ouvrant		Largeur Semi-Fixe
Dimensions Hors Tout ☐	2040	x	930	+	530

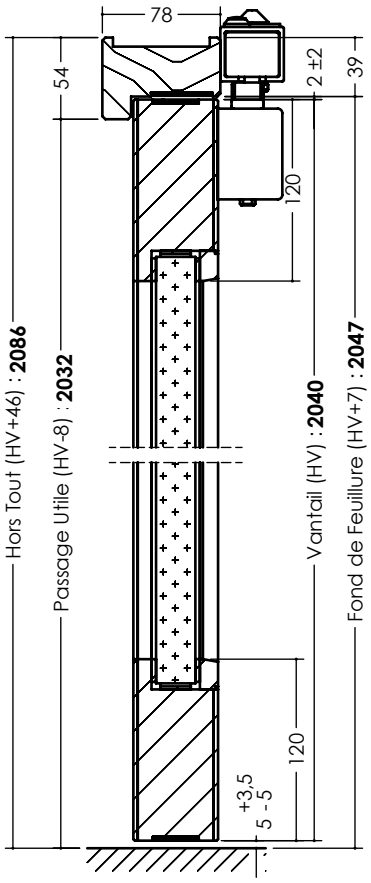

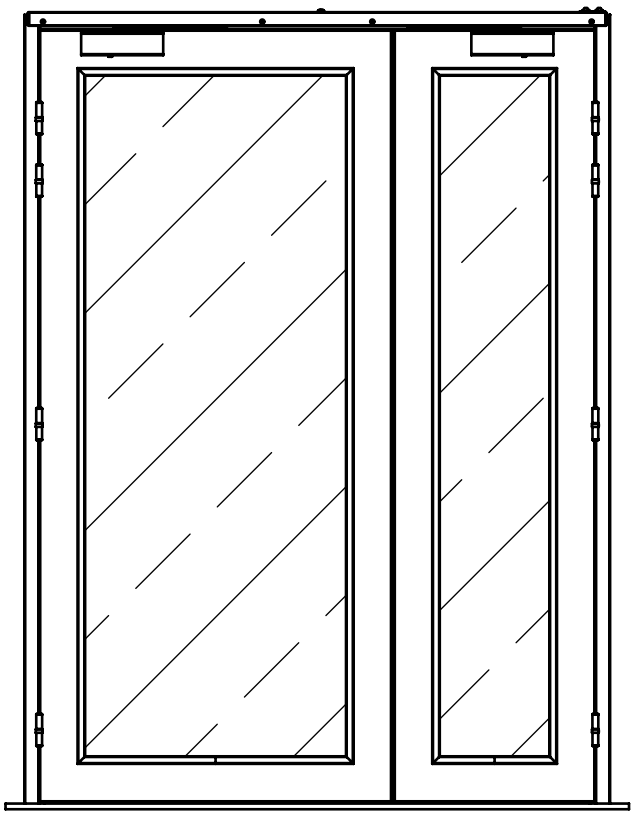

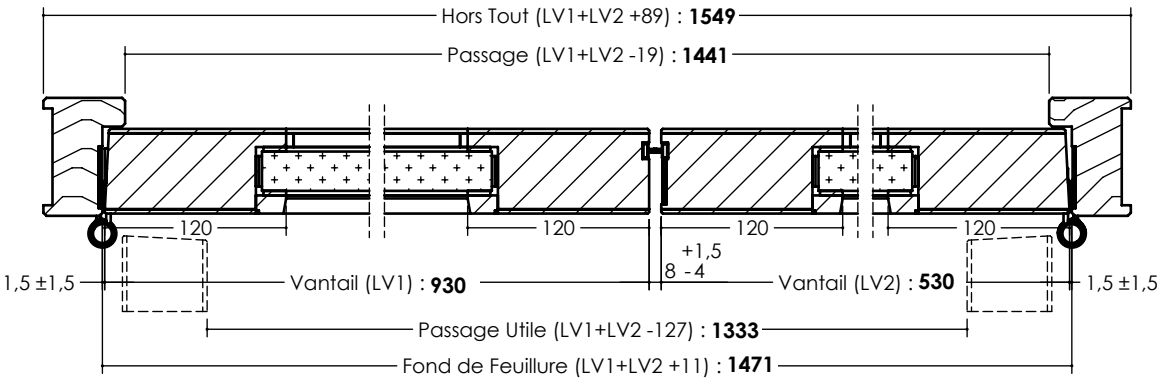

LES INFORMATIONS CONTENUES DANS CE DESSIN SONT LA PROPRIÉTÉ EXCLUSIVE DE JELD-WEN. TOUTE REPRODUCTION EN PARTIE OU EN TOTALITÉ SANS L'AUTORISATION ÉCRITE DE JELD-WEN EST INTERDITE. DOCUMENT NON CONTRACTUEL