BLOC-PORTE FEU

Largement Vitré - Ouverture sur simple poussée

Sans condamnation

2 Vantaux - Joint anti-pince doigts - E30, EW30 & EI30 - Ep. 56mm

CI 30 OSP LV ET 2V

JWFEULVOSP30-2VJAPD_1-1 - 27/03/2025

Dimensions Vantaux ✔	Hauteur Vantail		Largeur Ouvrant		Largeur Semi-Fixe
Dimensions Hors Tout ☐	2040	x	930	+	530

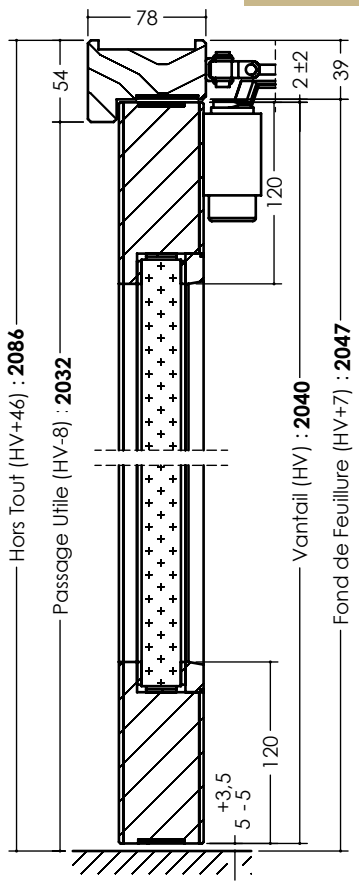

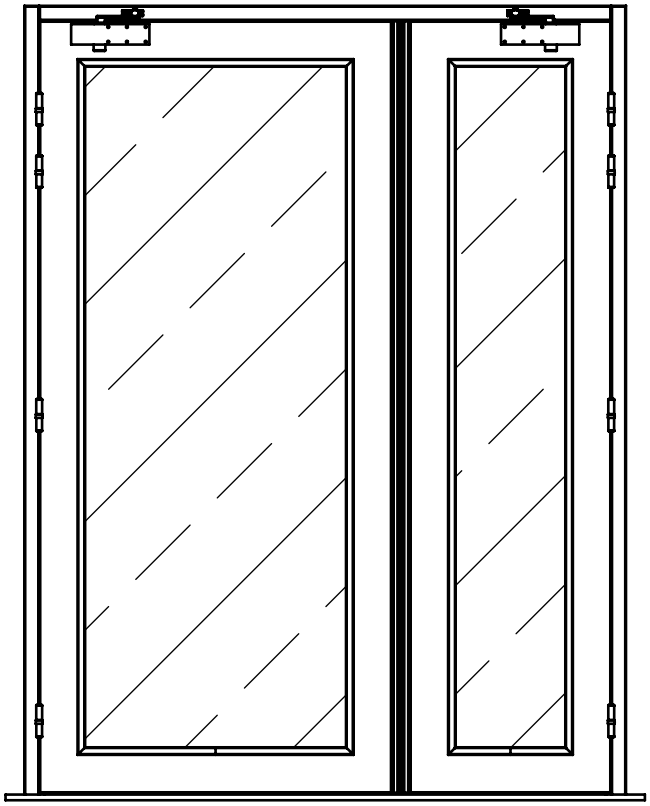

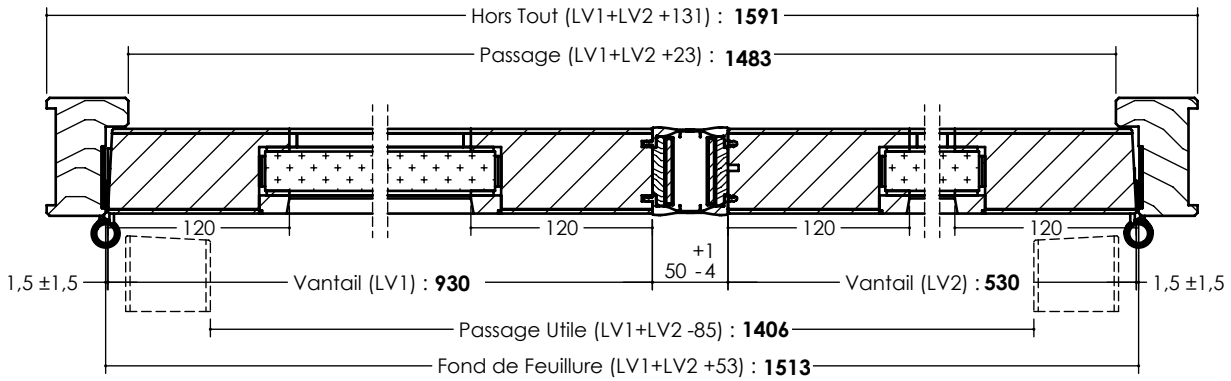

LES INFORMATIONS CONTENUES DANS CE DESSIN SONT LA PROPRIÉTÉ EXCLUSIVE DE JELD-WEN. TOUTE REPRODUCTION EN PARTIE OU EN TOTALITÉ SANS L'AUTORISATION ÉCRITE DE JELD-WEN EST INTERDITE. DOCUMENT NON CONTRACTUEL