BLOC-PORTE FEU

Double Action

Pivot Linteau

2 Vantaux - Joint double lèvres - EI30 & E30 - Ep. 56mm

CI 30 DA PL ET

JWFEUDA30-2VJDL_1-1 - 28/03/2025

Dimensions Vantaux ✔	Hauteur Vantail		Largeur Ouvrant 1		Largeur Ouvrant 2
Dimensions Hors Tout ☐	2040	x	930	+	530

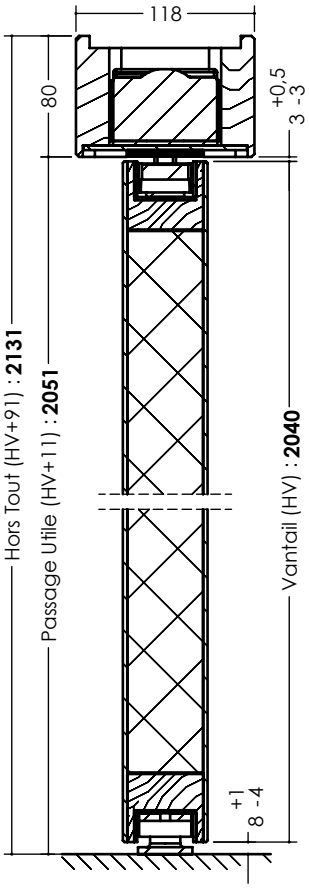

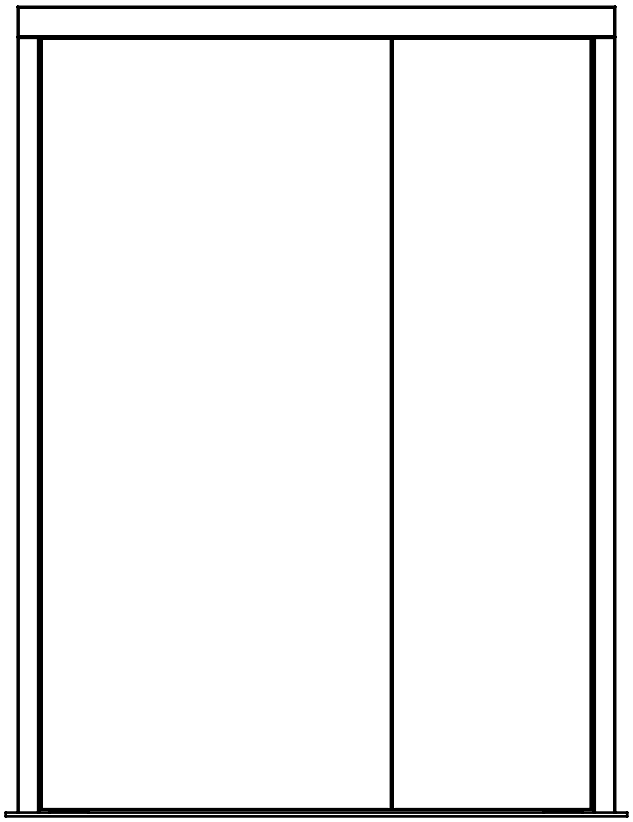

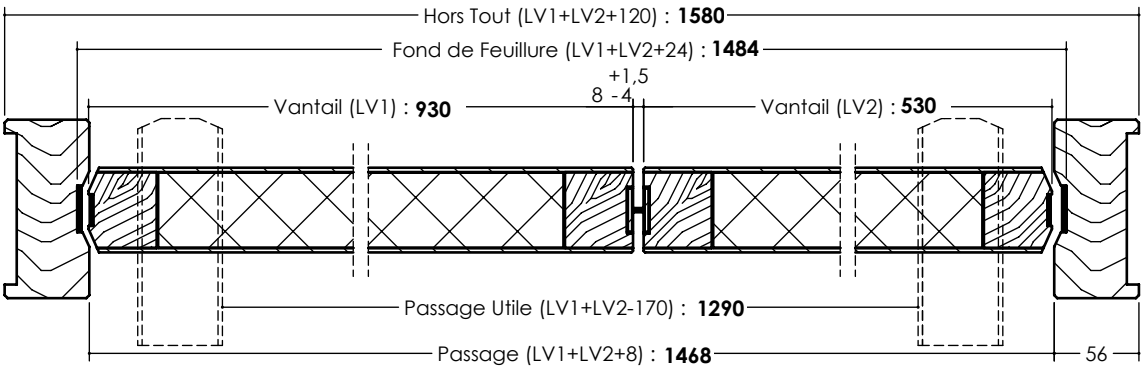

LES INFORMATIONS CONTENUES DANS CE DESSIN SONT LA PROPRIÉTÉ EXCLUSIVE DE JELD-WEN. TOUTE REPRODUCTION EN PARTIE OU EN TOTALITÉ SANS L'AUTORISATION ÉCRITE DE JELD-WEN EST INTERDITE. DOCUMENT NON CONTRACTUEL