BLOC PORTE FEU

Feu

Avec condamnation

2 Vantaux - Feuillure de battement - EI60 & E60 - Ep. 56mm

CI 60 ET HB / CI 60 ET HM

JWFEU60-2VFB_1-1 - 28/03/2025

Dimensions Vantaux ✔	Hauteur Vantail		Largeur Ouvrant		Largeur Semi-Fixe
Dimensions Hors Tout ☐	2040	x	930	+	530

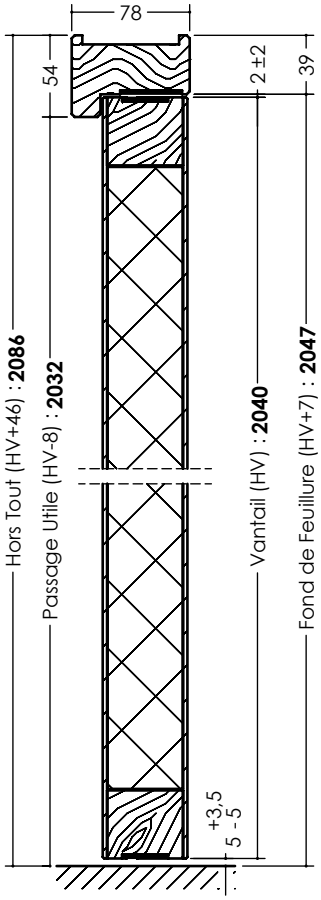

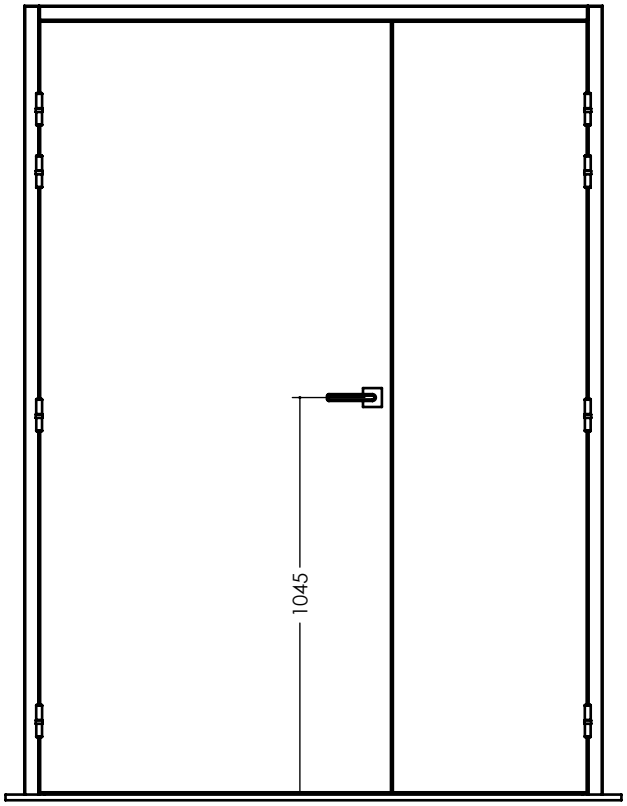

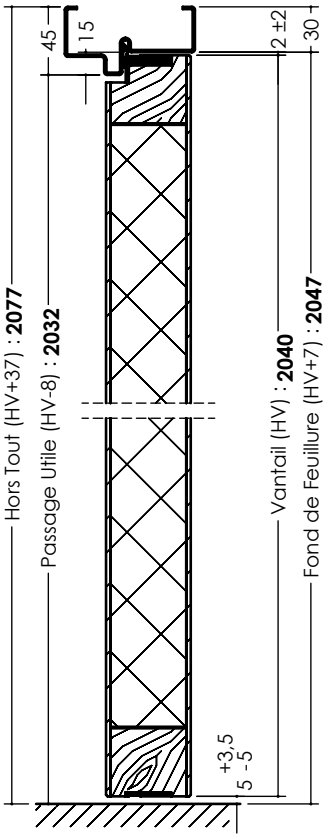

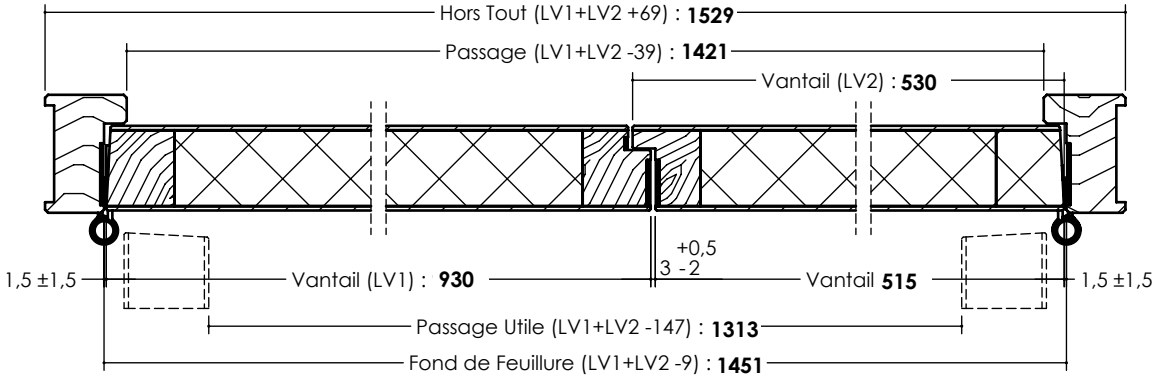

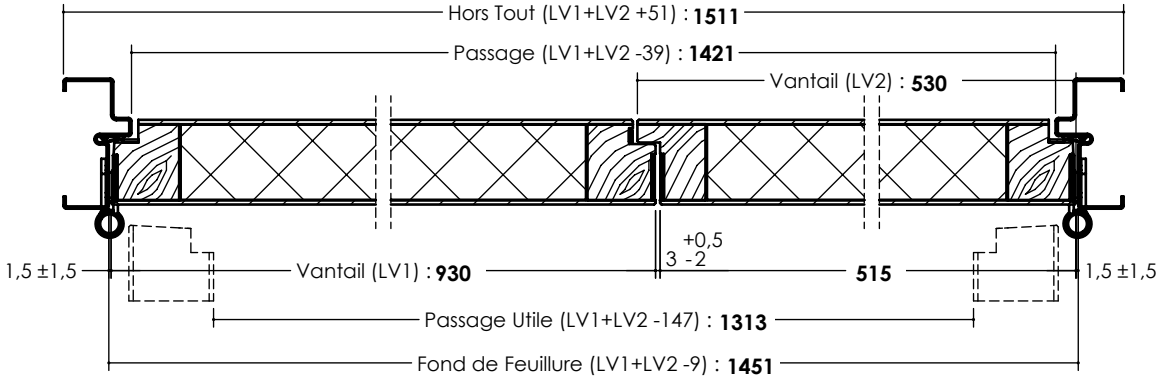

LES INFORMATIONS CONTENUES DANS CE DESSIN SONT LA PROPRIÉTÉ EXCLUSIVE DE JELD-WEN. TOUTE REPRODUCTION EN PARTIE OU EN TOTALITÉ SANS L'AUTORISATION ÉCRITE DE JELD-WEN EST INTERDITE. DOCUMENT NON CONTRACTUEL