BLOC-PORTE DAS SIMPLE ACTION

Ecole Maternelle Acoustique & Feu

Ferme-porte encastré asservissement intégré

2 Vantaux - Feuillure de battement - EI30 & E30 - Ep. 40mm

DAS AC 30 30 EM SA ET

JWDASSAACEM30-2VFB_3-1- 11/10/2024

Dimensions Vantaux ✔	Hauteur Vantail		Largeur Ouvrant		Largeur Semi-Fixe
Dimensions Hors Tout ☐	2040	x	930	+	530

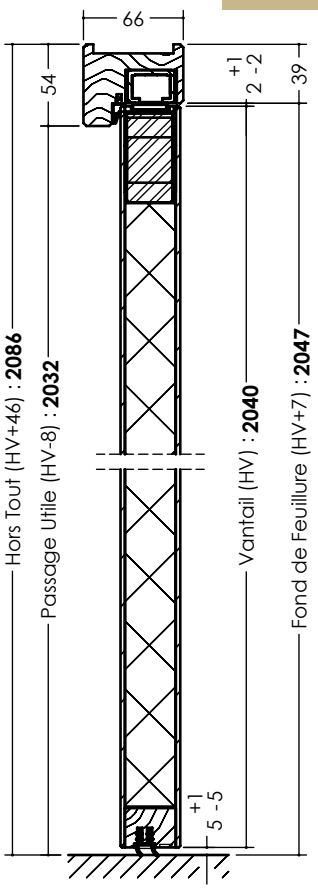

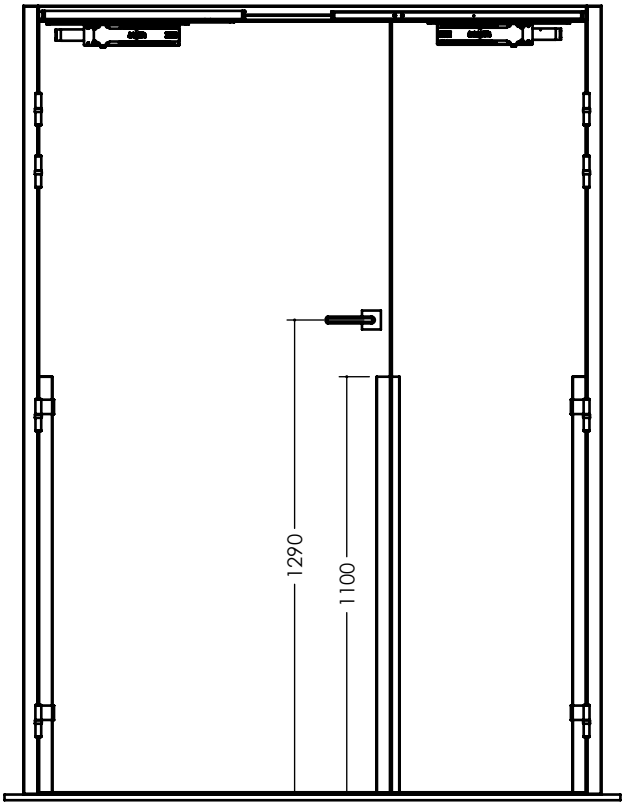

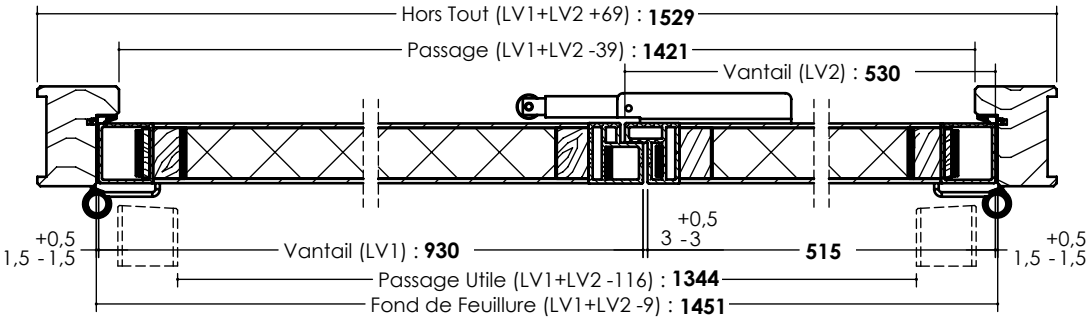

LES INFORMATIONS CONTENUES DANS CE DESSIN SONT LA PROPRIÉTÉ EXCLUSIVE DE JELD-WEN. TOUTE REPRODUCTION EN PARTIE OU EN TOTALITÉ SANS L'AUTORISATION ÉCRITE DE JELD-WEN EST INTERDITE. DOCUMENT NON CONTRACTUEL