BLOC-PORTE FEU

Largement Vitré - Ouverture sur simple poussée

Sans condamnation

1 Vantail - EI60 - Ep. 56mm

CI 60 OSP LV 1V

JWFEULVOSP60-1V_1-1 - 27/03/2025

Dimensions Vantail ✔	Hauteur Vantail	Largeur Vantail
Dimensions Hors Tout ☐	2040	x 930

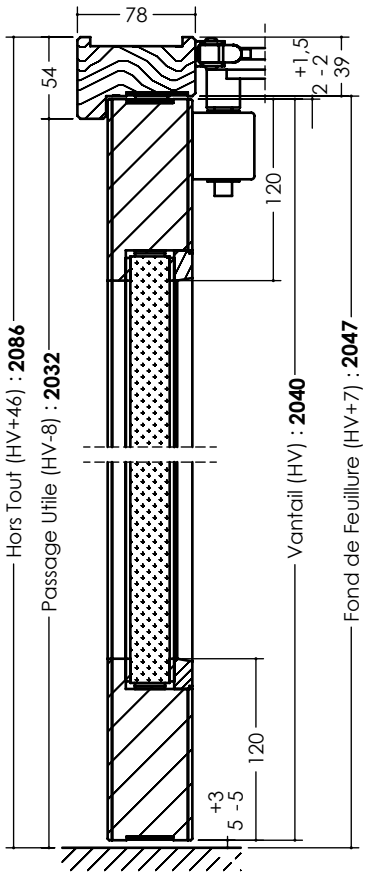

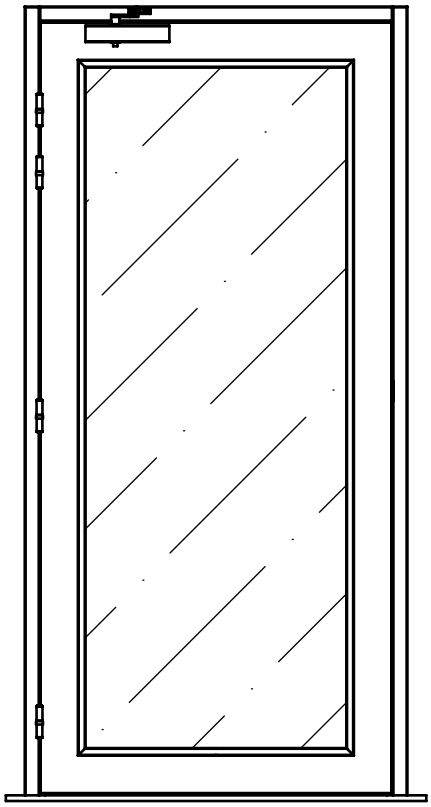

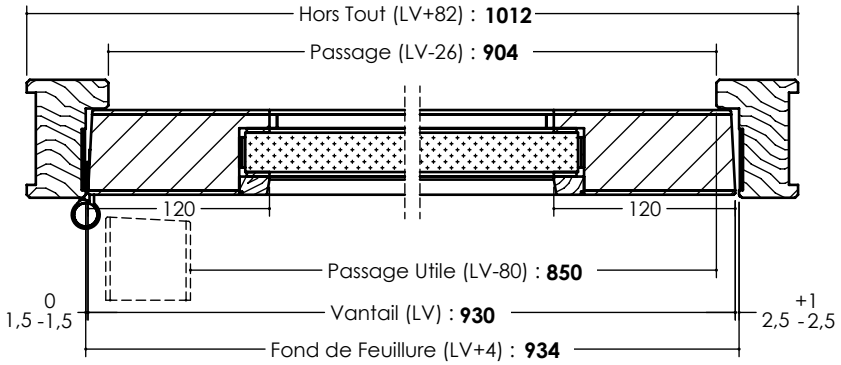

LES INFORMATIONS CONTENUES DANS CE DESSIN SONT LA PROPRIÉTÉ EXCLUSIVE DE JELD-WEN. TOUTE REPRODUCTION EN PARTIE OU EN TOTALITÉ SANS L'AUTORISATION ÉCRITE DE JELD-WEN EST INTERDITE. DOCUMENT NON CONTRACTUEL