DESSIN TECHNIQUE

PORTE et BLOC-PORTE ANTI-RAYON X FEU

EI30 et E30

1 vantail avec condamnation

SOLUTIONS TECHNIQUES

Vantail épaisseur 50 mm
Références TX2 30 - TX4 30

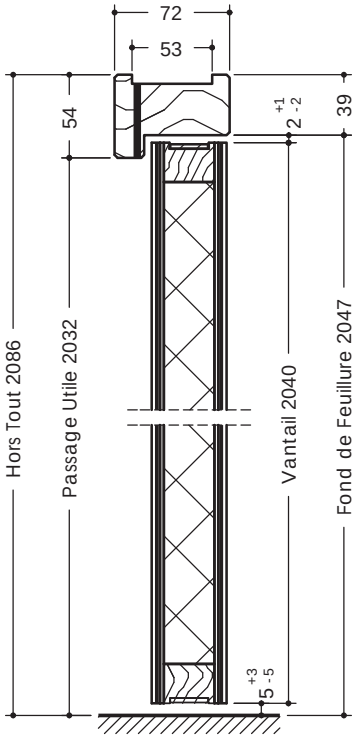

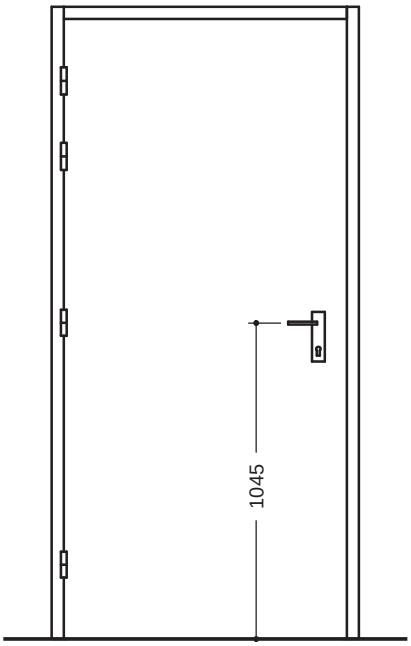

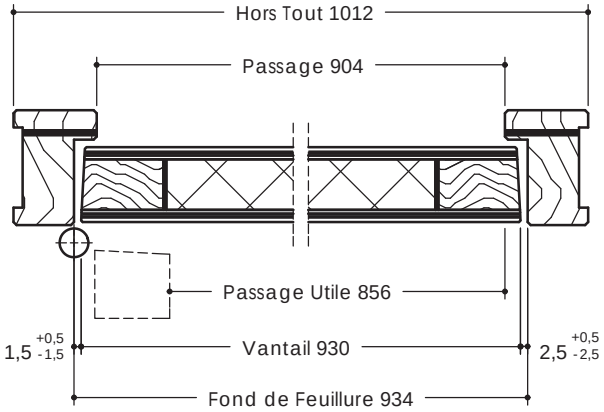

Edition 12/2015 - DT 3-920/01-00 - Document non contractuel

JELD-WEN

BBC

ÉMISSIONS DANS L'AIR INTÉRIEUR A+

La liste de nos produits Certifiés PEFC ™ est disponible sur www.jeld-wen.fr

PEFC PEFC/04-31-1264 Promouvoir la gestion durable de la forêt www.pefc-france.org