BLOC PORTE DAS SIMPLE ACTION

JELD-WEN

Feu

Bandeau et ferme porte

2 Vantaux - Joint anti-pince doigts - EI60 & E60 - Ep. 56mm

DAS 60 SA ET

JWDASSA60-2VJAPD_2-1 - 09/08/2024

Dimensions Vantaux ✔	Hauteur Vantail		Largeur Ouvrant		Largeur Semi-Fixe
Dimensions Hors Tout ☐	2040	x	930	+	530

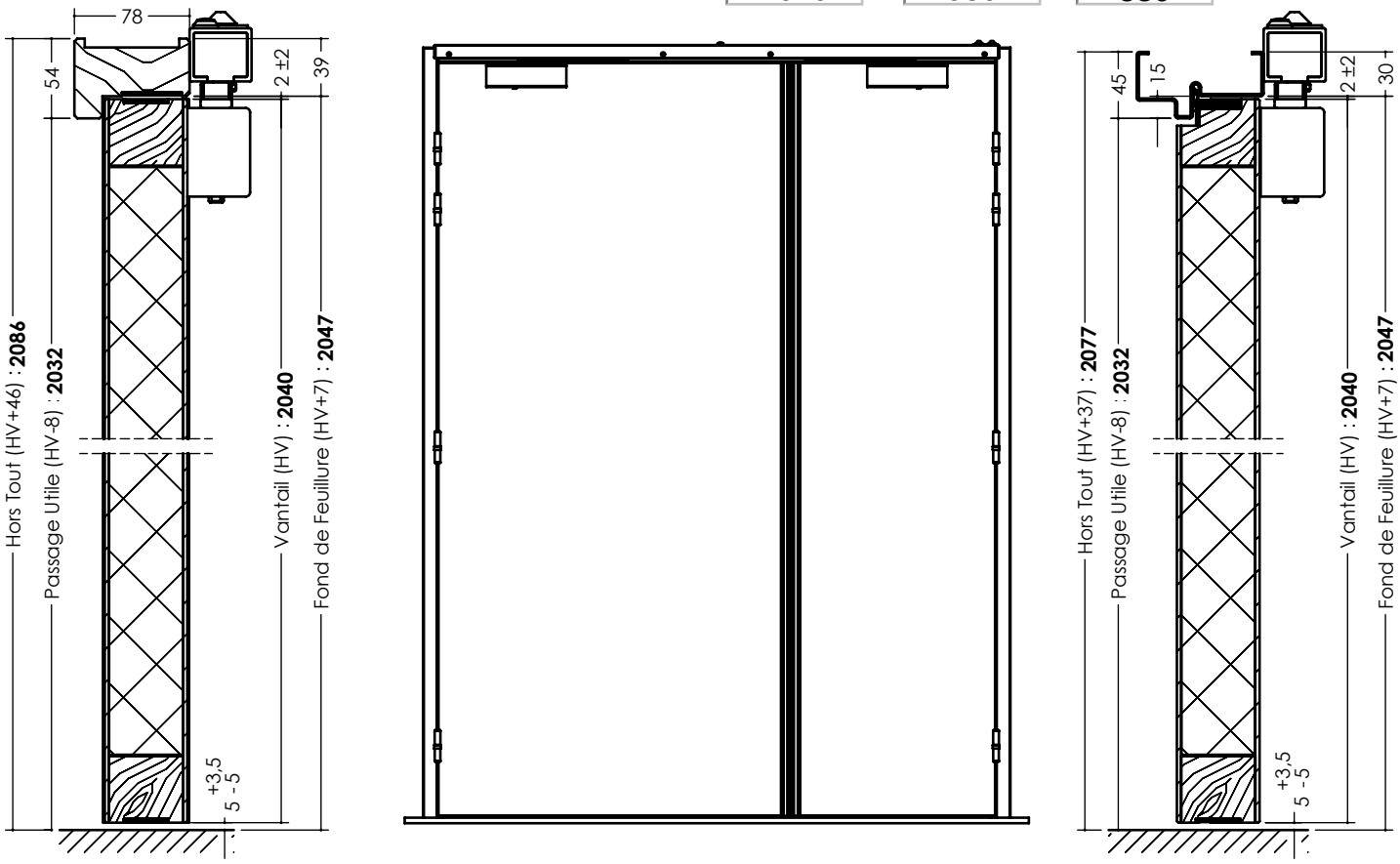

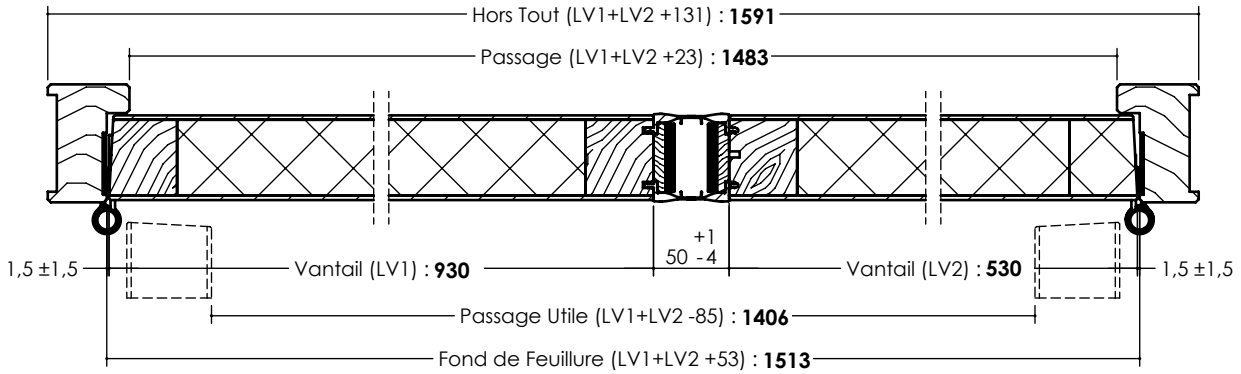

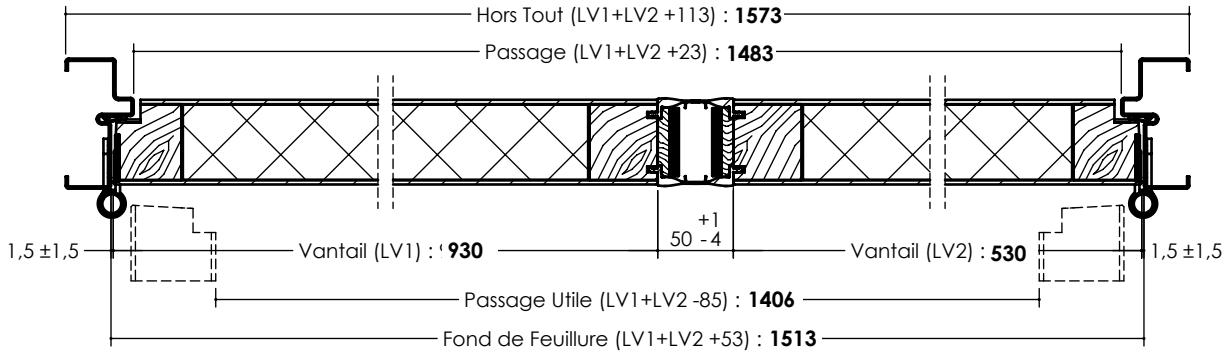

LES INFORMATIONS CONTENUES DANS CE DESSIN SONT LA PROPRIÉTÉ EXCLUSIVE DE JELD-WEN. TOUTE REPRODUCTION EN PARTIE OU EN TOTALITÉ SANS L'AUTORISATION ÉCRITE DE JELD-WEN EST INTERDITE. DOCUMENT NON CONTRACTUEL