DESSIN TECHNIQUE

PORTE et BLOC-PORTE ACOUSTIQUE AVEC IMPOSTE

EI30 et E30

1 vantail avec condamnation

SOLUTIONS TECHNIQUES

Vantail épaisseur 40 mm
Références AC 30 30 IMP - AC 30 32 IMP - AC 30 39 IMP - AC 30 42 IMP

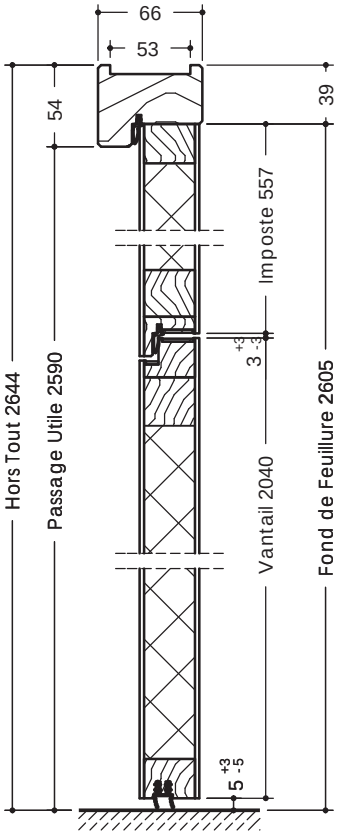

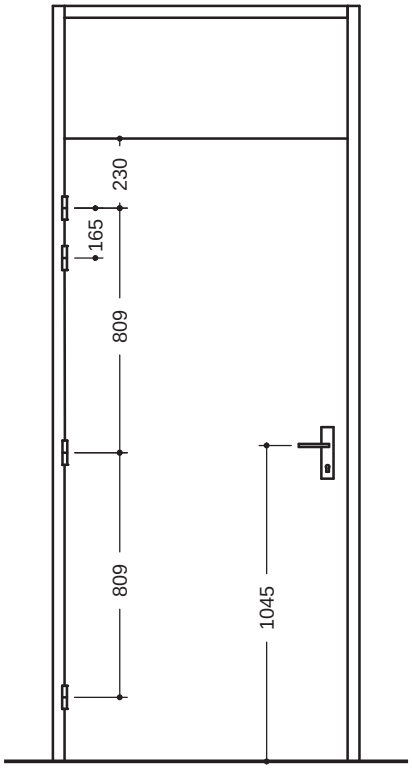

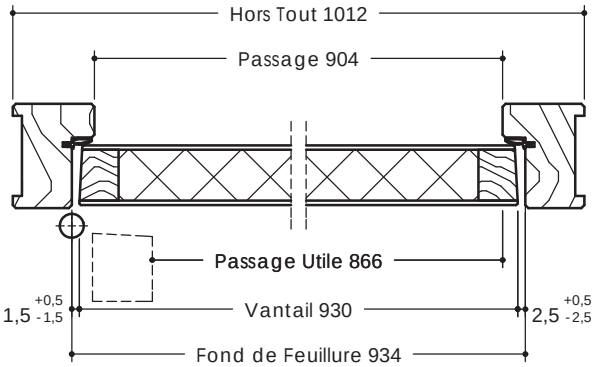

Edition 12/2018 - DT 3-680/01-03 - Document non contractuel

JELD-WEN
BBC
ÉMISSIONS DANS L'AIR INTÉRIEUR A+
La liste de nos produits Certifiés PEFC ™ est disponible sur www.jeld-wen.fr
PEFC PEFC/04-31-1264 Promouvoir la gestion durable de la forêt www.pefc-france.org