DESSIN TECHNIQUE

BLOC-PORTE DAS SIMPLE ACTION LARGEMENT VITRE FERME PORTE ENCASTRE ASSERVISSEMENT DEPORTE

E30, EW30 et EI30

2 vantaux - joint double lèvres

SOLUTIONS TECHNIQUES

Vantail épaisseur 56 mm
Référence DAS 30 SA LV ET

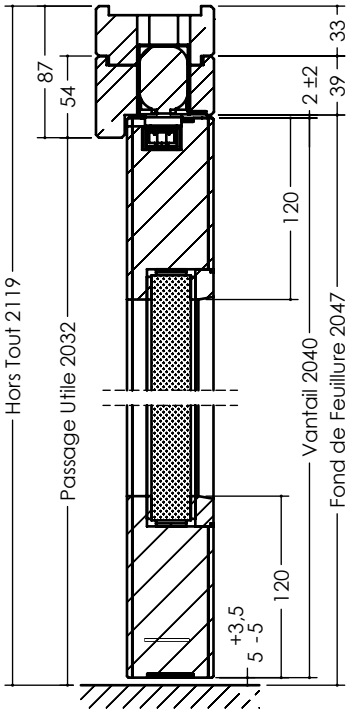

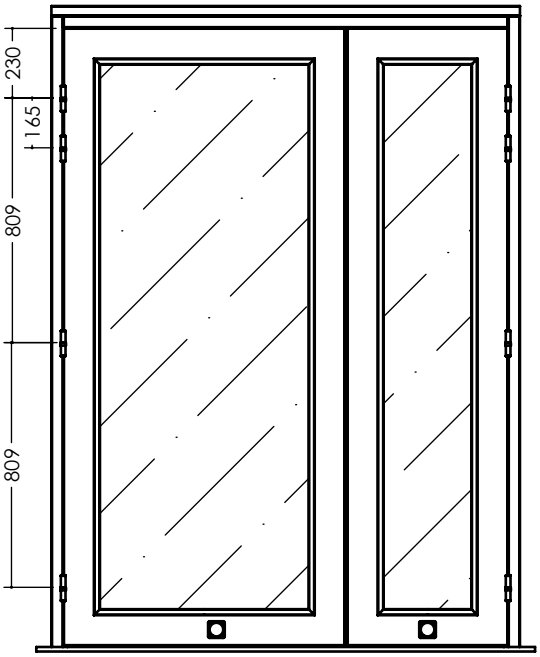

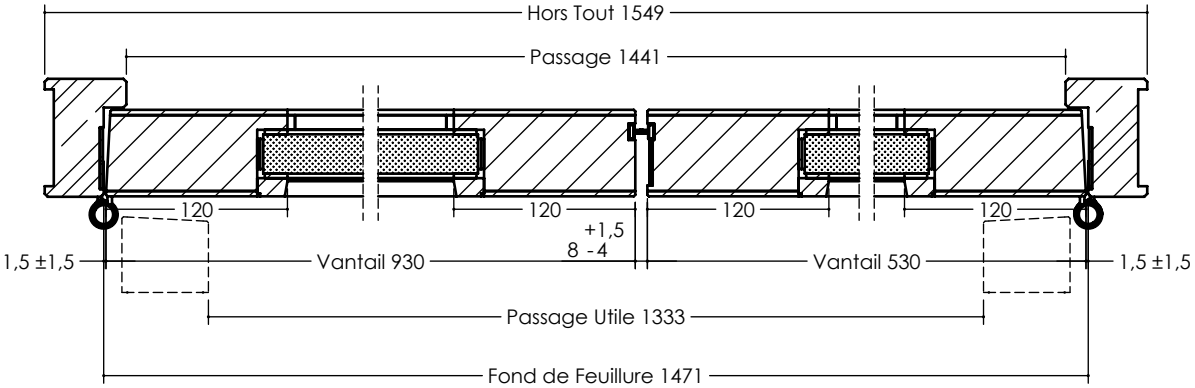

Edition 06/2021 - DT LV 3-277/01-01 - Document non contractuel

JELD-WEN

BBC

ÉMISSIONS DANS L'AIR INTÉRIEUR A+

La liste de nos produits Certifiés PEFC ™ est disponible sur www.jeld-wen.fr

PEFC PEFC/04-31-1264 Promouvoir la gestion durable de la forêt www.pefc-france.org