# BLOC-PORTE FEU

## Feu - Ouverture sur simple poussée

### Sans condamnation

**1 Vantail - EI60 & E60 - Ep. 56mm**

CI 60 HB / CI 60 HM

JWFEUOSP60-1V_1-1 - 28/03/2025

| | |
|---|---|
| Dimensions Vantail | ✔ |
| Dimensions Hors Tout | |

| Hauteur Vantail | | Largeur Vantail |
|---|---|---|
| 2040 | x | 930 |

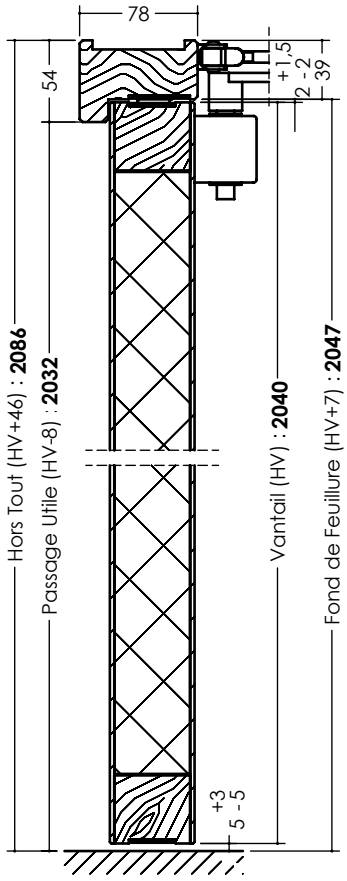


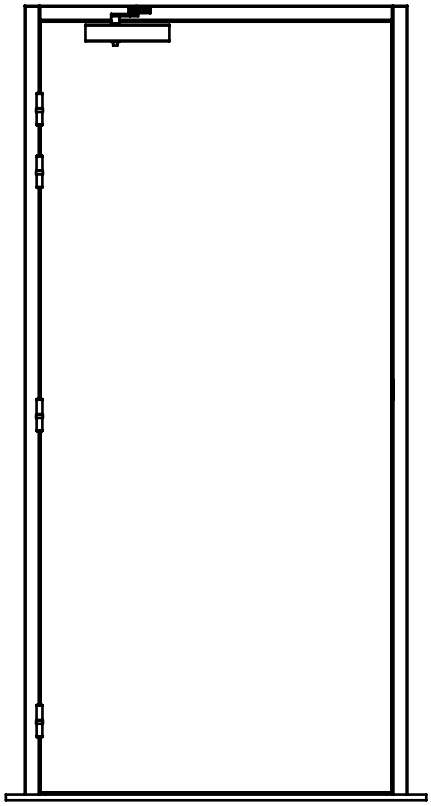

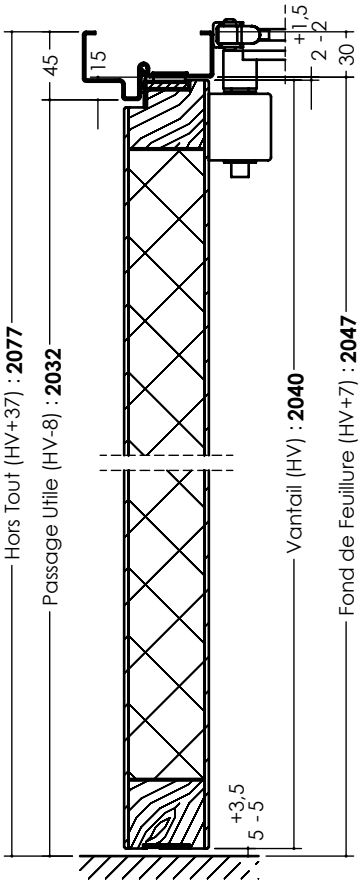


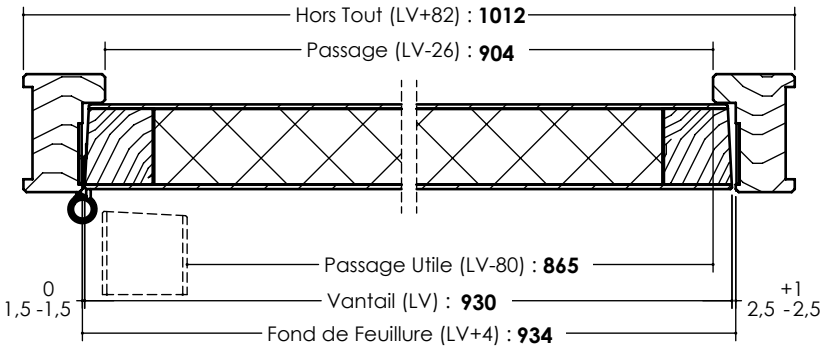


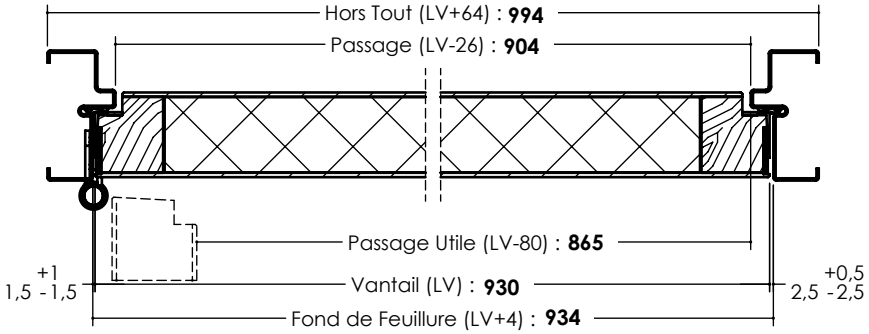


LES INFORMATIONS CONTENUES DANS CE DESSIN SONT LA PROPRIÉTÉ EXCLUSIVE DE JELD-WEN. TOUTE REPRODUCTION EN PARTIE OU EN TOTALITÉ SANS L'AUTORISATION ÉCRITE DE JELD-WEN EST INTERDITE. DOCUMENT NON CONTRACTUEL