DESSIN TECHNIQUE

PORTE ACOUSTIQUE 29 (-1;0) dB

MISE EN OEUVRE SUR HUISSERIE MÉTALLIQUE BANCHÉE OU MAÇONNÉE

EI30 et E30

1 vantail avec condamnation

SOLUTIONS TECHNIQUES

Vantail épaisseur 40 mm
Référence AC 30 29

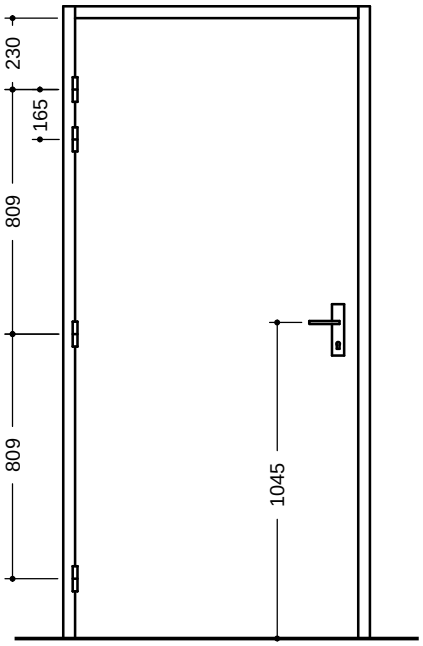

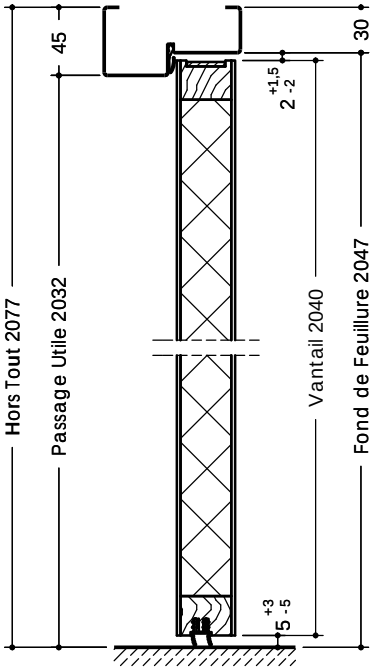

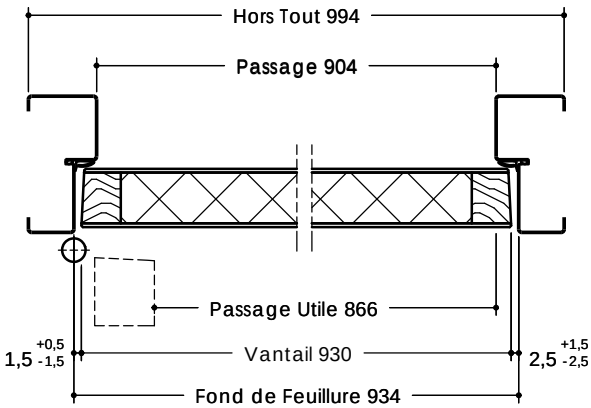

Edition 10/2016 - DT 3-605/01-02 - Document non contractuel

JELD-WEN

BBC

ÉMISSIONS DANS L'AIR INTÉRIEUR A+

La liste de nos produits Certifiés PEFC ™ est disponible sur www.jeld-wen.fr

PEFC PEFC/04-31-1264 Promouvoir la gestion durable de la forêt www.pefc-france.org