BLOC-PORTE FEU

Feu - Largement Vitré

Avec condamnation

1 Vantail - EI60 - Ep. 56mm

CI 60 LV 1V

JWFEULV60-1V_1-1 - 27/03/2025

Dimensions Vantail ✔	Hauteur Vantail		Largeur Vantail
Dimensions Hors Tout ☐	2040	x	930

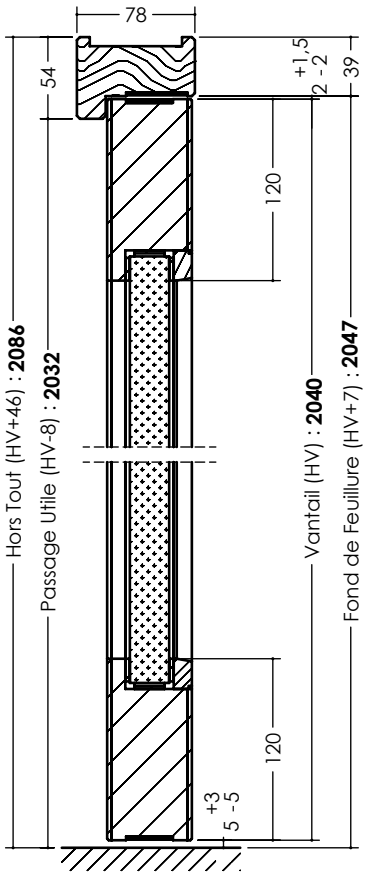

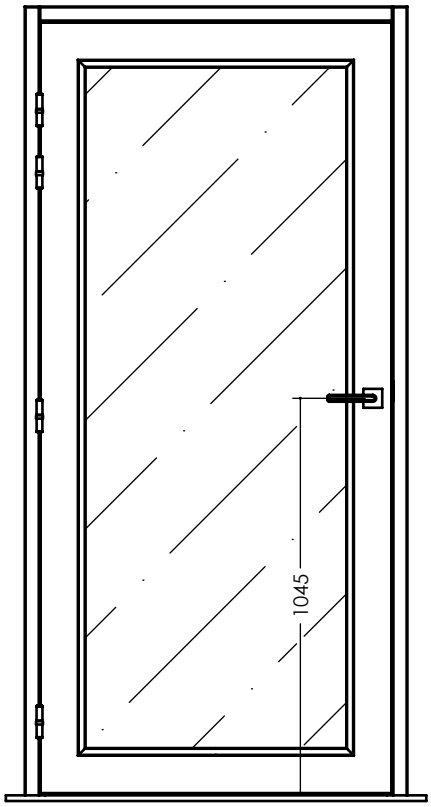

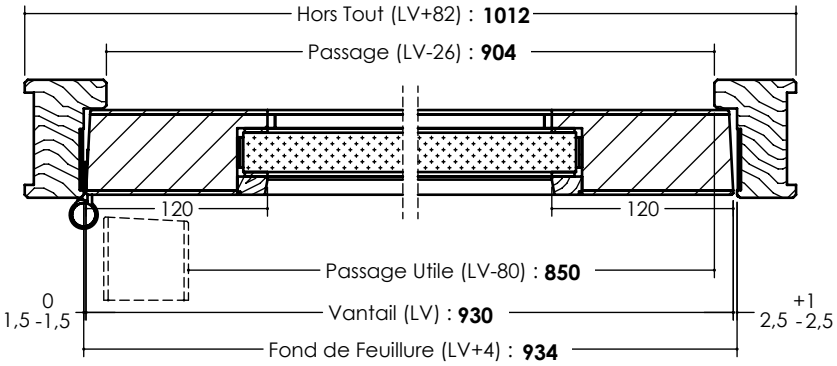

LES INFORMATIONS CONTENUES DANS CE DESSIN SONT LA PROPRIÉTÉ EXCLUSIVE DE JELD-WEN. TOUTE REPRODUCTION EN PARTIE OU EN TOTALITÉ SANS L'AUTORISATION ÉCRITE DE JELD-WEN EST INTERDITE. DOCUMENT NON CONTRACTUEL