BLOC-PORTE DAS SIMPLE ACTION

Feu

Bandeau et ferme-porte

2 Vantaux - Feuillure de battement - EI30 & E30 - Ep. 40mm

DAS 30 SA ET

JWDASSA30-2VFB_2-1 - 30/07/2024

Dimensions Vantaux ✔	Hauteur Vantail		Largeur Ouvrant		Largeur Semi-Fixe
Dimensions Hors Tout ☐	2040	x	830	+	830

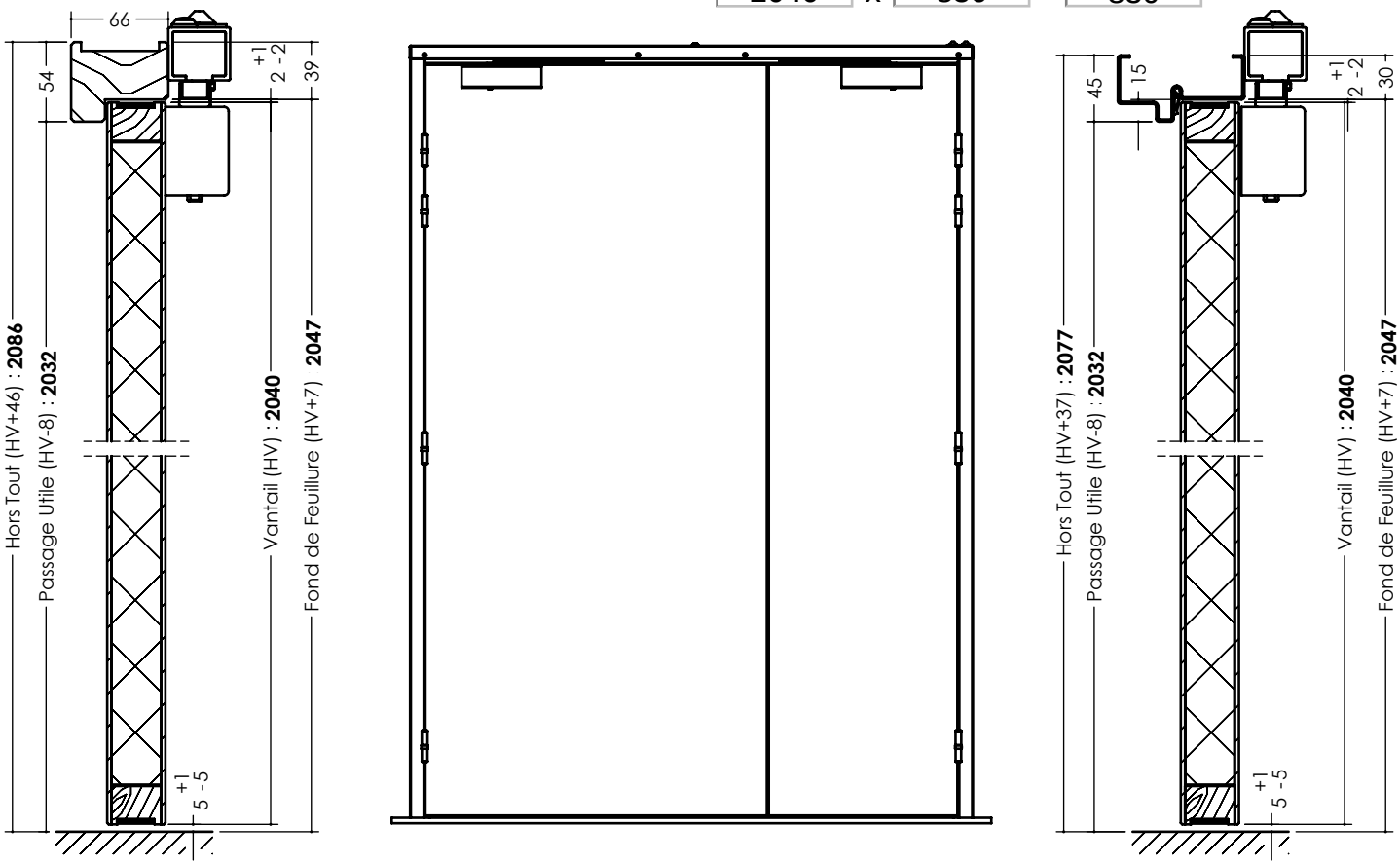

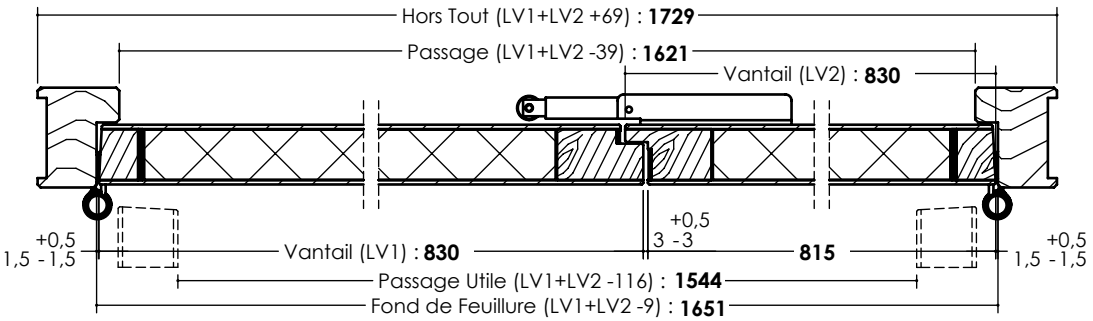

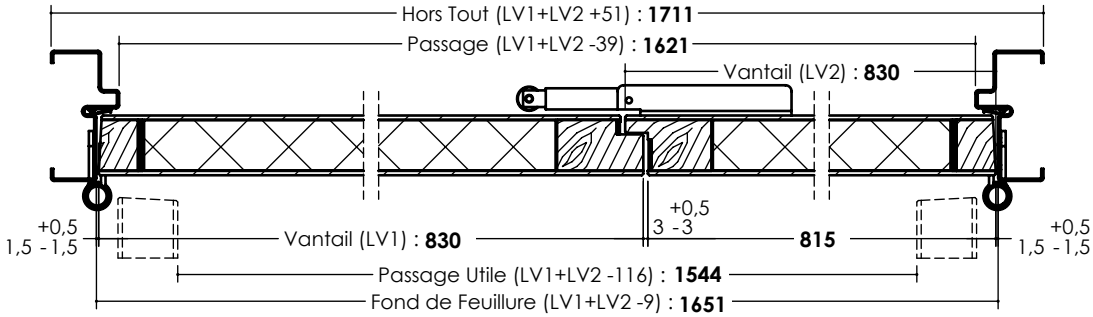

LES INFORMATIONS CONTENUES DANS CE DESSIN SONT LA PROPRIÉTÉ EXCLUSIVE DE JELD-WEN. TOUTE REPRODUCTION EN PARTIE OU EN TOTALITÉ SANS L'AUTORISATION ÉCRITE DE JELD-WEN EST INTERDITE. DOCUMENT NON CONTRACTUEL