BLOC-PORTE FEU

Feu - Ouverture sur simple poussée

Sans condamnation

2 Vantaux - Feuillure de battement - EI60 & E60 - Ep. 56mm

CI 60 OSP ET HB / CI 60 OSP ET HM

JWFEUOSP60-2VFB_1-1 - 27/03/2025

Dimensions Vantaux ✔	Hauteur Vantail		Largeur Ouvrant		Largeur Semi-Fixe
Dimensions Hors Tout ☐	2040	x	930	+	530

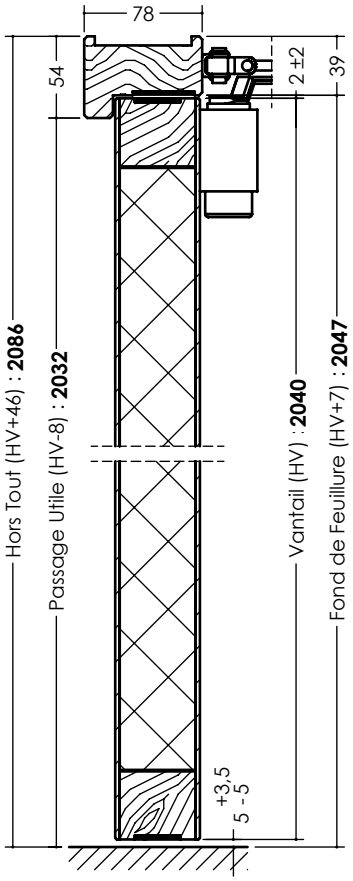

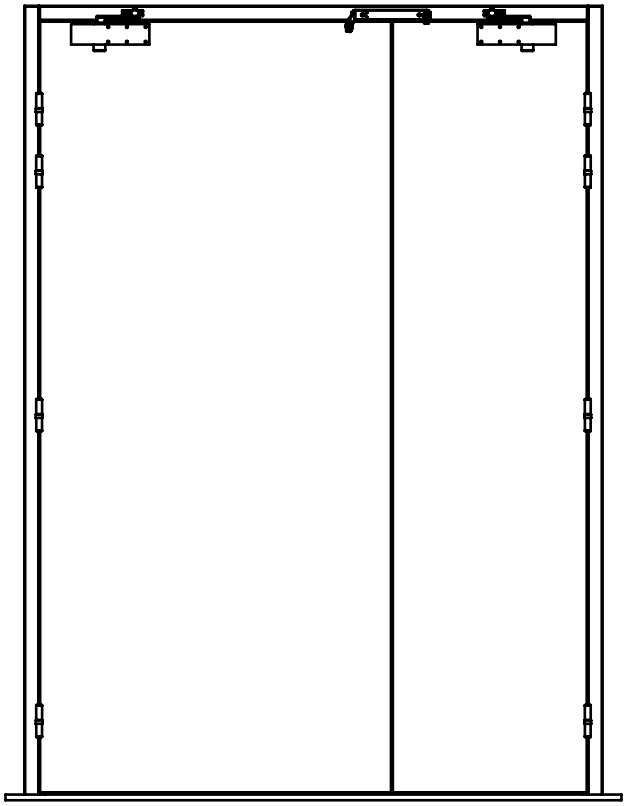

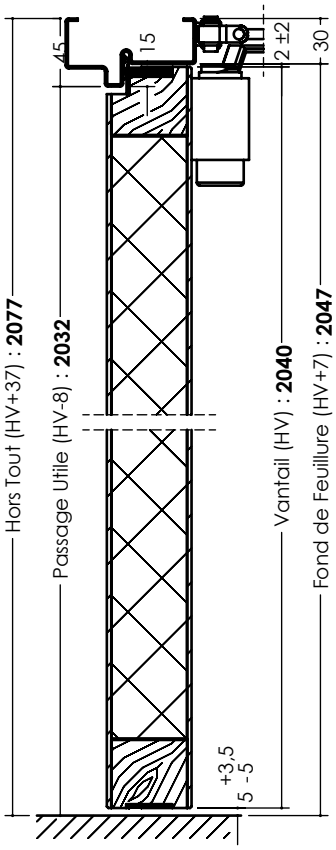

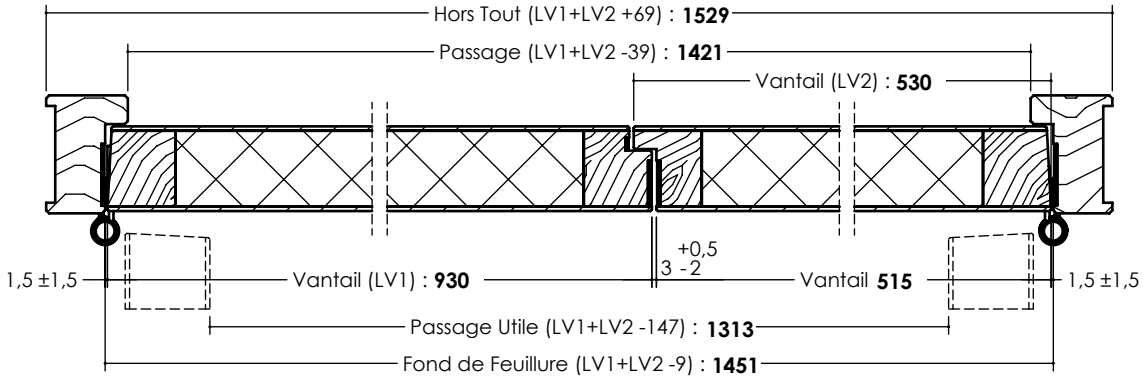

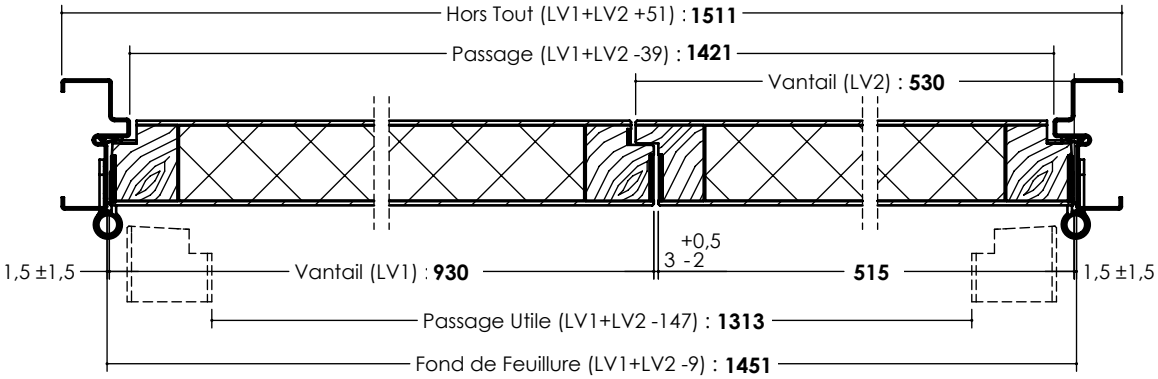

LES INFORMATIONS CONTENUES DANS CE DESSIN SONT LA PROPRIÉTÉ EXCLUSIVE DE JELD-WEN. TOUTE REPRODUCTION EN PARTIE OU EN TOTALITÉ SANS L'AUTORISATION ÉCRITE DE JELD-WEN EST INTERDITE. DOCUMENT NON CONTRACTUEL