BLOC-PORTE DAS SIMPLE ACTION

JELD-WEN

Ecole Maternelle Acoustique 30 (-1;-2) dB & Feu

Ferme-Porte débrayable

2 Vantaux - EI30 & E30 - Ep. 40mm

DAS AC 30 30 EM SA ET — JWDASSAACEM30-2V_3-1 - 31/05/2024

- Parement de fibre prépeint
- Cadre bois résineux avec joints anti-pince doigts intégrés
- Âme Acoustique et Feu

SÉLECTION DU CONTEXTE DE POSE		HUISSERIE	VANTAIL		APPELLATION COMMERCIALE	PERFORMANCE	
CLOISON RIGIDE (70 mini)	CLOISON FLEXIBLE (72 mini)		HAUTEUR en mm	LARGEUR en mm		FEU	ACOUSTIQUE
■	■	**BOIS RÉSINEUX** (66 mini)	de 1840 à 2240 mm	2 VANTAUX ÉGAUX : de 730+730 à 1030+1030 mm 2 VANTAUX TIERCÉS : PV = 530 à 930 mm GV = 730 à 1070 mm	**DAS AC 30 30 EM ET**	**$EI_1$30 HB - $EI_2$30 HM** (recto & verso)- ép. 40 mm Certificat n° 2406-1 **DURABILITE* C5** (200 000 cycles) Ext. 16/3	**30(-1;-2) dB** Rapport n° : AC10-26025948/2 + ext. 16/2 rev1 + ext. 15/1 rev2
■	■	**MÉTALLIQUE** (70 mini)		(Surface maximale vantail : 2,28 m²)			

OPTIONS

Validation du bloc-porte avec chassis vitré attenant

HUISSERIE
- Huisserie résineux prépeint **PERF+** 66 x 54 mm (densité 450 kg/m³) avec joint d'étanchéité 3 côtés
- Huisserie bois dur **TECH+** 66 x 54 mm avec joint d'étanchéité 3 côtés
- Huisserie métallique avec joint d'étanchéité 3 côtés (toutes provenances)

Autres sections : Cf. Dessins Techniques Huisserie

CHANT DU VANTAIL
- Chant dégraissé avec feuillure centrale de battement avec joints anti-pince doigts intégrés
- Joints anti-pince doigts intégrés de chaque côté du vantail hauteur : 800, 900, 1100, 1200 et 1300 mm (si hauteur supérieure ou égale à 1150 mm, validation nécessaire par la commission Accessibilité)

ARTICULATION
- Paumelles 130

QUINCAILLERIE
- Ferme-porte débrayable côté paumelles Groom GR500FS EN 3 à 5 (170°) - ferme-porte GR150 (170°) ou GR300 (170°) sur le semi-fixe

VERROUILLAGE ELECTROMAGNÉTIQUE
- Serrure électrique 1 point Abloy KEL 564, KEL 565 avec boitier CKELDAS avec passe-câble encastré EA280 (ouverture maxi 120°) ou EA281 (ouverture maxi 180°)
- Encastré en traverse haute (Huisserie / vantail) Eff Eff 332.238 Profix2 + contrepartie 807-13 (résistance effraction 300 kg), Eff Eff 331 UR + contrepartie 807-13 (résistance effraction 750 kg). La mise en place d'un verrouillage dépend de la largeur du vantail – le verrou ressort de la rainure à brique.
- Barre anti-panique JPM Fluid control Exit ou Fluid control Exit/Access

VERROUILLAGE MÉCANIQUE

Options valides sous réserve de la validation de la commission de Sécurité
- Serrure mécanique de sûreté 1 point axe à 50 Bricard série 950, Marques 725 FR, 7250, 725 NF QC, Vachette D40 et D45
- Serrure mécanique 3 ou 5 points 3 coffres axe à 50 et 120 Bricard 8150, A2P* 8161, A2P** 8152 et 8162 - Ferco Secury PP MR2, Secury PP SF2, Secury PP SB2 - Vachette 5000, A2P* 5000 SPN1/FN1/TN1, A2P** 5000 SGN2/FN2/TN2, A2P*** 5000 ET3/EF3
- En complément d'une serrure 1 point, en applique côté paumelles VE6000, EFF EFF 351, Iseo DAE3000, Sersys 70190 ; opposé paumelles Dorma TV100, Iseo VCAN, JPM VE1000
- Barre anti-panique Assa Abloy PBE011 - Bricard Touch Bar, Sécuristyl ; JPM Cross Bar89, Push bar90+, Push contol Blocage DAS/dogging DAS, Morty 10 (serrure avec ou sans cylindre) ; Vachette 1900 ou 6800
- Crémone pompier La Croisée DS Déesse, Défy, Dualis ; Vachette 740, 741, 742
- Fermeture d'urgence Bricard Push Pad, La Croisée DS Sévad
- Verrou à larder Assa Abloy VAM, Ferco B-0108-02-0-3 ; en applique réf. 280MAP

BOITIER DE CONNEXION
- Anti-réarmement électrique avec bouton de réarmement TEC AUTOMATISME réf. 57732003400, MECALECTRO BR.02.03 ou BR.02.02 ou BR.01
- Anti-réarmement électrique sans bouton de réarmement (assuré par le SSI) MECALECTRO CR.02.02

CONTACT
- Contact à bille inox EFF EFF 10405-20

BAS DU VANTAIL
- Joint balai double lèvres (nécessite le bon ajustement du joint pour assurer le fonctionnement des ferme-portes en conformité avec la norme NFS 61937)
- Joint balai double lèvres + barre de seuil (évite le frottement avec le sol, assure le bon fonctionnement des ferme-portes et la performance acoustique en position fermée)

FINITION
- Rainures décoratives 2 faces (maximum 10 x 2 mm) selon standard JELD-WEN (autres modèles sur consultation)
- Revêtement stratifié ou placage bois jusqu'à 15/10ème d'épaisseur
- Inserts décoratifs PVC finition noir ou finition inox sur porte stratifié 2 faces selon standard JELD-WEN
- Plaque de protection 1 ou 2 faces PVC (toute hauteur possible) ép. 2 mm réf. Acrovyn ou Décochoc ; acier inoxydable ép. 1 mm (largeur maxi 300 mm) ; aluminium ép. 1,5 mm (largeur maxi 300 mm)

OCULUS
- Parclose bois : forme, quantité et dimensions
- Dans les établissements Petite Enfance, les blocs-portes des espaces d'accueil sont équipés d'un oculus grande hauteur ou de plusieurs oculi. A minima, l'un des oculi doit être positionné à moins de 500 mm du sol

Cf. Dessins Techniques Oculus

LES INFORMATIONS CONTENUES DANS CE DESSIN SONT LA PROPRIÉTÉ EXCLUSIVE DE JELD-WEN. TOUTE REPRODUCTION EN PARTIE OU EN TOTALITÉ SANS L'AUTORISATION ÉCRITE DE JELD-WEN EST INTERDITE. DOCUMENT NON CONTRACTUEL

BLOC-PORTE DAS SIMPLE ACTION

JELD-WEN

Ecole Maternelle Acoustique & Feu

Ferme-porte débrayable

2 Vantaux - Feuillure de battement - EI30 & E30 - Ep. 40mm

DAS AC 30 30 EM SA ET

JWDASSAACEM30-2VFB_3-1- 11/10/2024

Dimensions Vantaux ✔	Hauteur Vantail		Largeur Ouvrant		Largeur Semi-Fixe
Dimensions Hors Tout ☐	2040	x	930	+	530

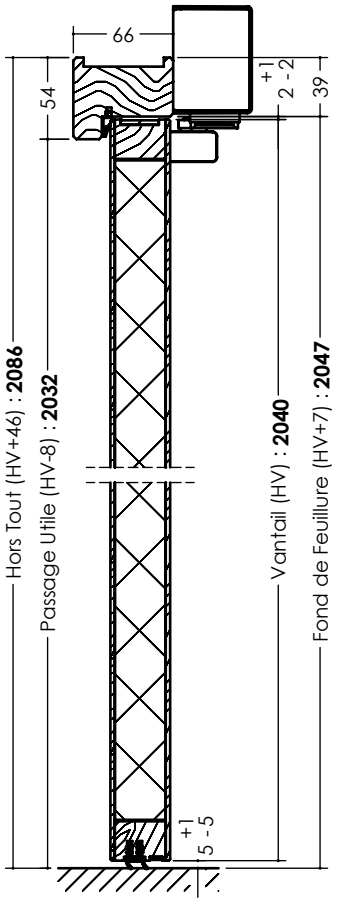

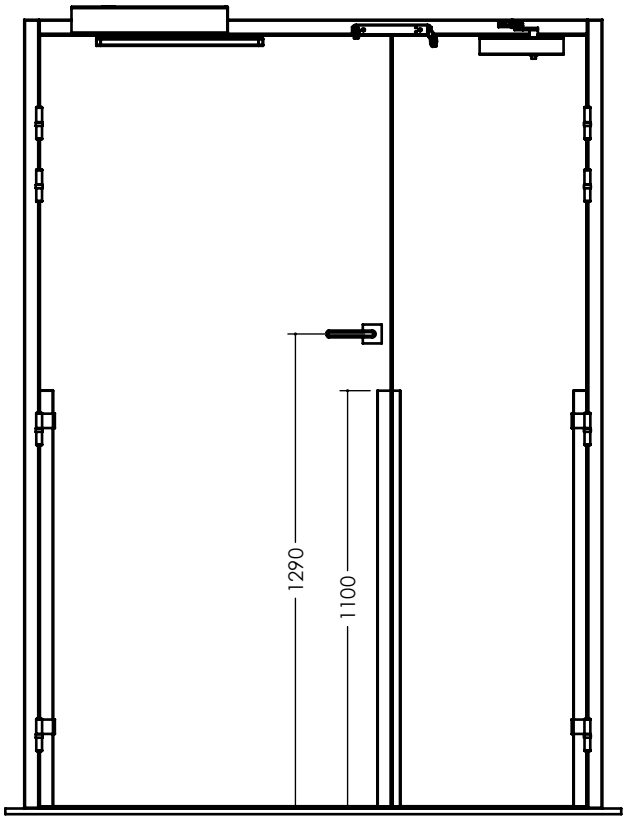

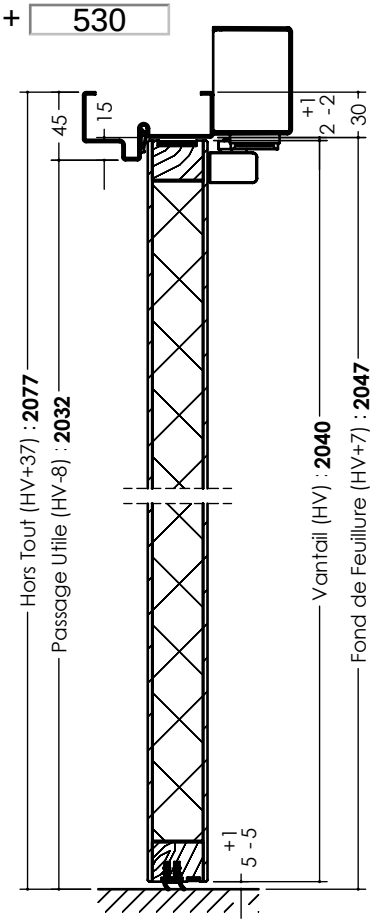

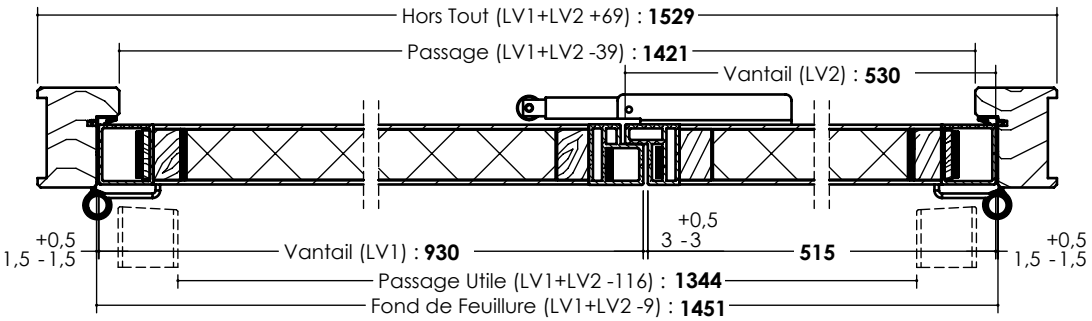

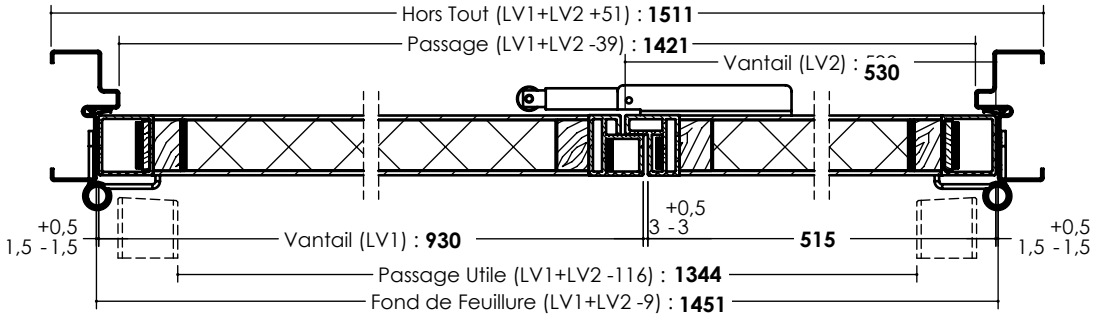

LES INFORMATIONS CONTENUES DANS CE DESSIN SONT LA PROPRIÉTÉ EXCLUSIVE DE JELD-WEN. TOUTE REPRODUCTION EN PARTIE OU EN TOTALITÉ SANS L'AUTORISATION ÉCRITE DE JELD-WEN EST INTERDITE. DOCUMENT NON CONTRACTUEL