BLOC PORTE DAS SIMPLE ACTION

JELD-WEN

Feu

Ferme-Porte encastré asservissement intégré

2 Vantaux - Joint double lèvres - EI30 & E30 - Ep. 56mm

DAS 60 SA ET

JWDASSA30-2VJDL_6-1 - 07/03/2025

Dimensions Vantaux ✔	Hauteur Vantail		Largeur Ouvrant		Largeur Semi-Fixe
Dimensions Hors Tout ☐	2040	x	930	+	530

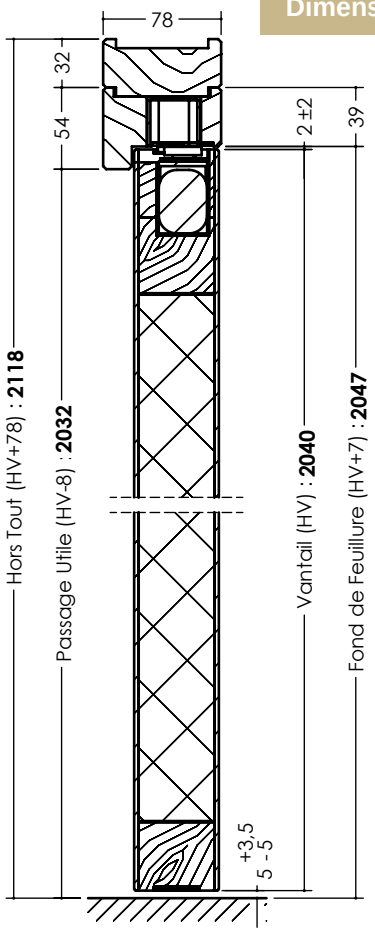

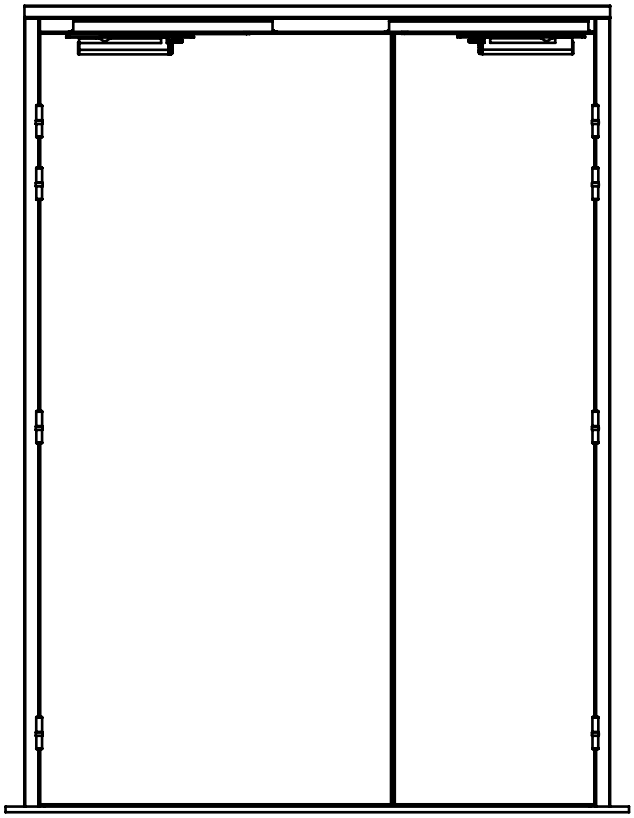

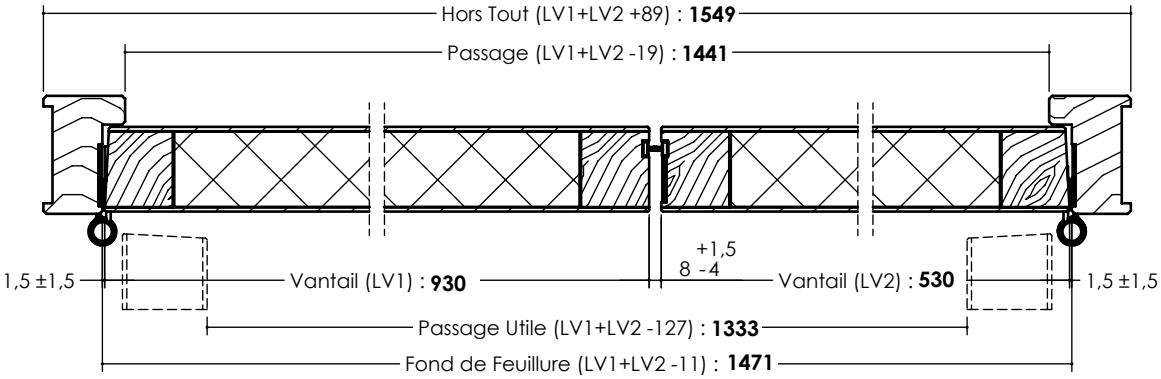

LES INFORMATIONS CONTENUES DANS CE DESSIN SONT LA PROPRIÉTÉ EXCLUSIVE DE JELD-WEN. TOUTE REPRODUCTION EN PARTIE OU EN TOTALITÉ SANS L'AUTORISATION ÉCRITE DE JELD-WEN EST INTERDITE. DOCUMENT NON CONTRACTUEL