BLOC PORTE DAS SIMPLE ACTION

JELD-WEN

Feu

Bandeau et ferme porte

2 Vantaux - Feuillure de battement - EI60 & E60 - Ep. 56mm

DAS 60 SA ET

JWDASSA60-2VFB_2-1 - 09/08/2024

Dimensions Vantaux	☐
Dimensions Hors Tout	✔

Hauteur Hors Tout		Largeur Hors Tout	Largeur Ouvrant
2086	x	1529	930

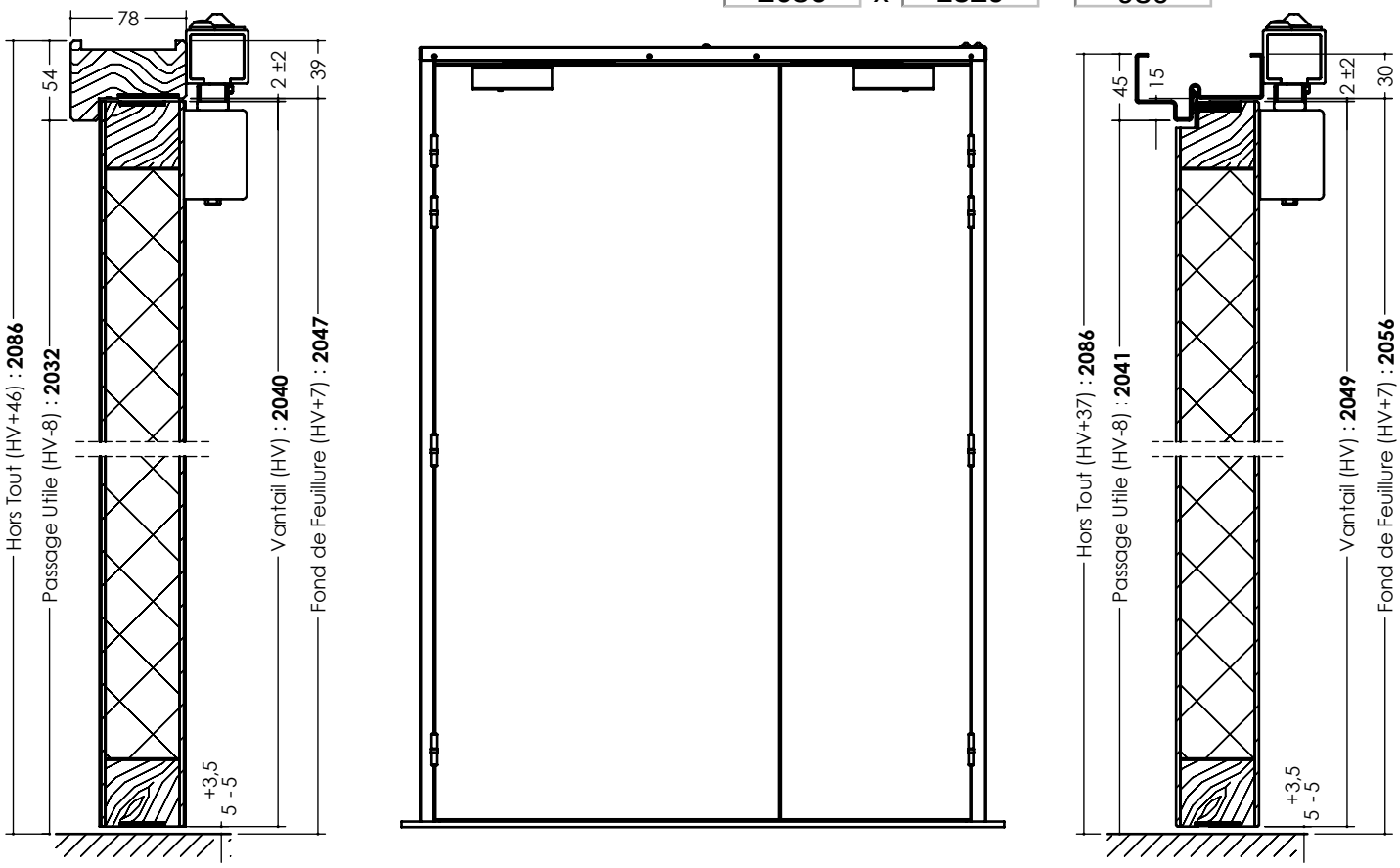

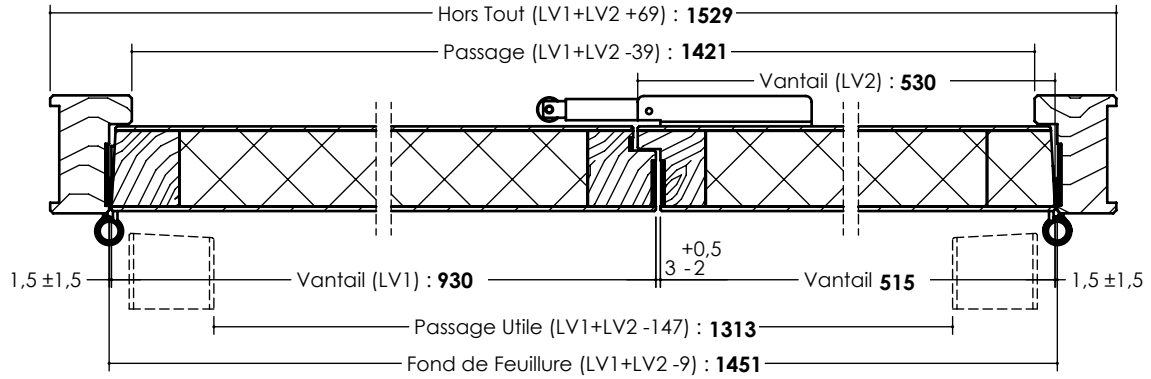

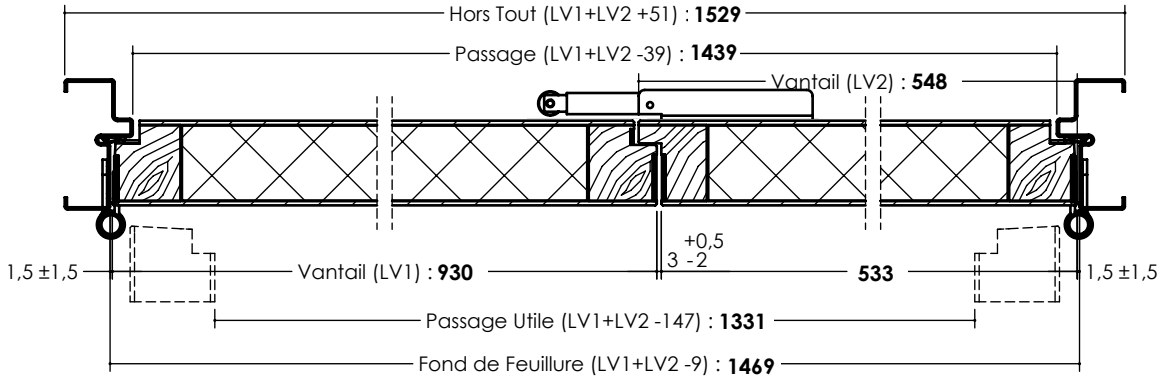

LES INFORMATIONS CONTENUES DANS CE DESSIN SONT LA PROPRIÉTÉ EXCLUSIVE DE JELD-WEN. TOUTE REPRODUCTION EN PARTIE OU EN TOTALITÉ SANS L'AUTORISATION ÉCRITE DE JELD-WEN EST INTERDITE. DOCUMENT NON CONTRACTUEL