DESSIN TECHNIQUE

PORTE et BLOC-PORTE ÂME PLEINE

1 vantail avec condamnation

SOLUTIONS TECHNIQUES

Vantail épaisseur 40 mm

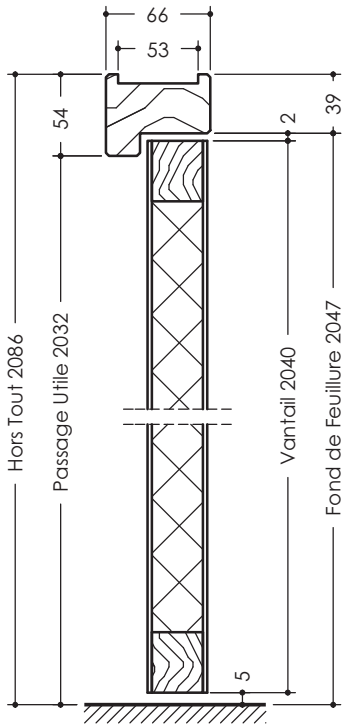

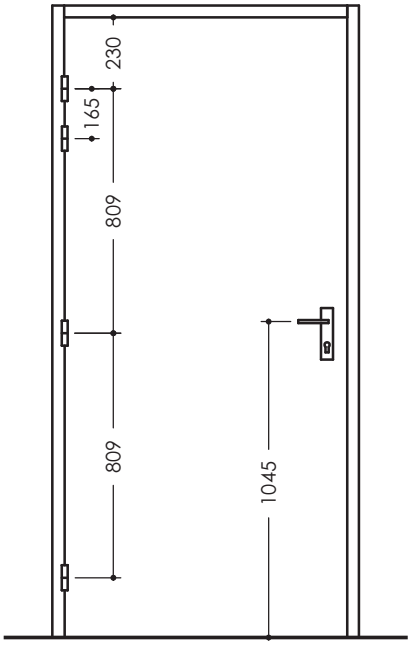

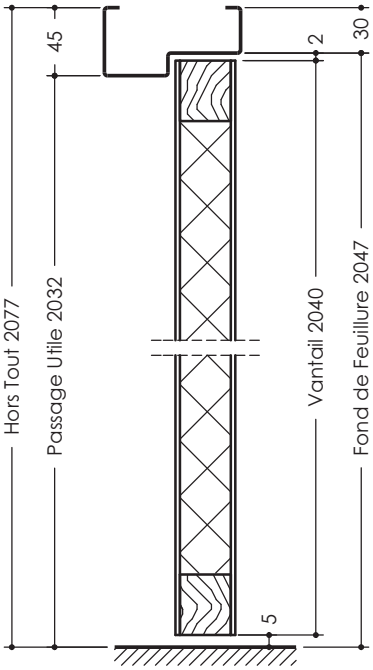

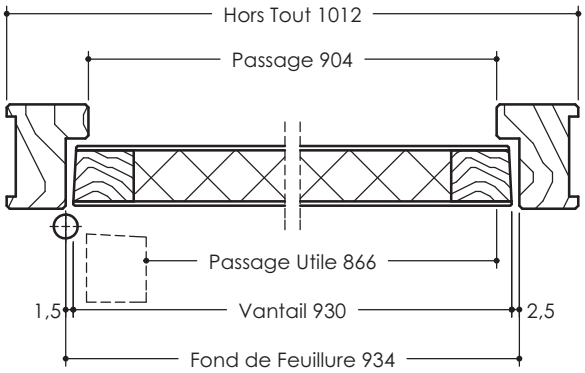

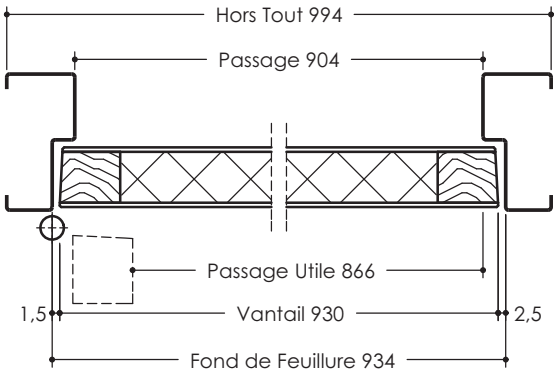

Edition 05/2014 - DT 3-010/01-01 - Document non contractuel

La liste de nos produits Certifiés PEFC ™ et FSC ® est disponible sur www.jeld-wen.fr

La marque de la gestion forestière responsable