BLOC-PORTE ECOLE MATERNELLE

JELD-WEN

Largement vitré - Ame Pleine

Avec condamnation

1 Vantail - Ep. 40mm

JWEMLVAP-1V_1-1 - 09/08/2024

Dimensions Vantail ✔	Hauteur Vantail	Largeur Vantail	
Dimensions Hors Tout ☐	2040	x	930

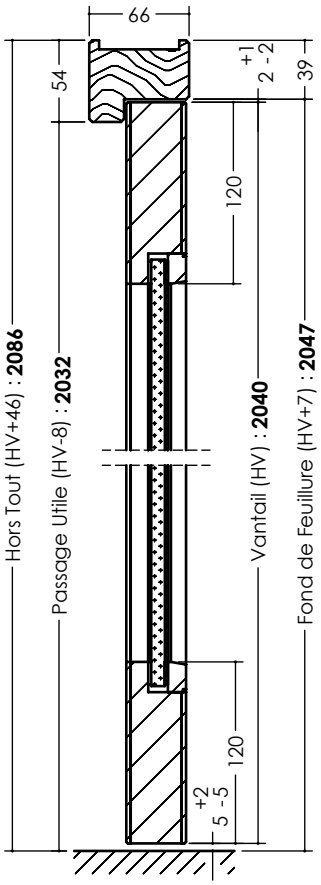

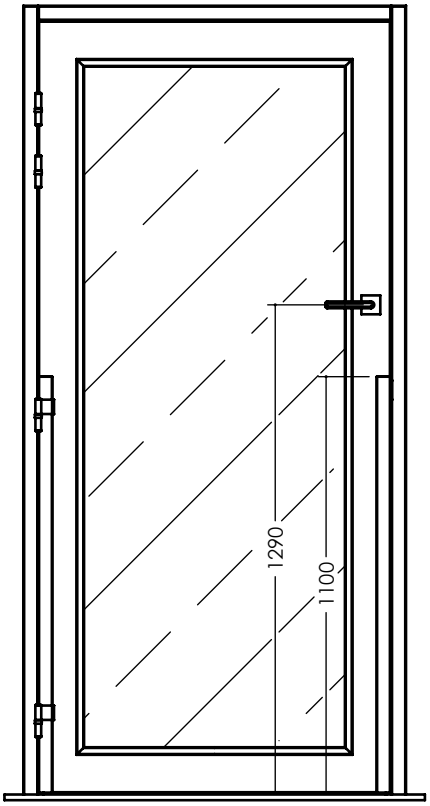

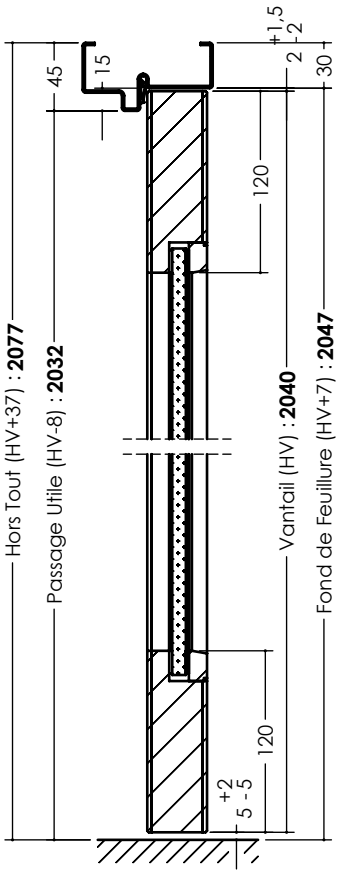

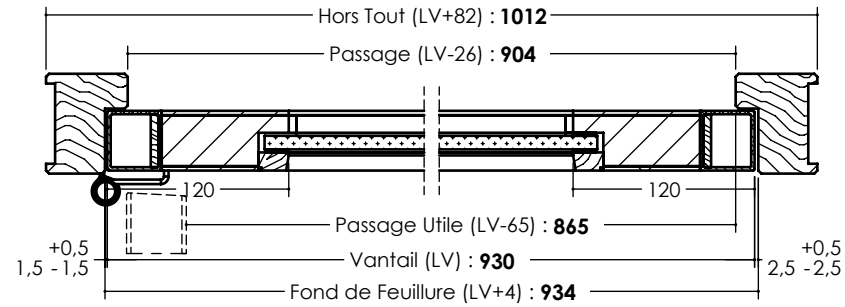

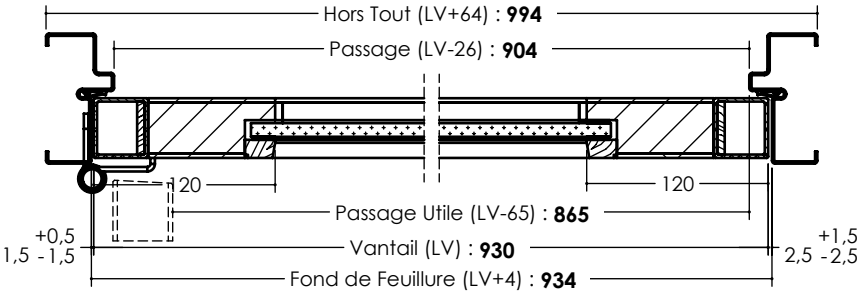

LES INFORMATIONS CONTENUES DANS CE DESSIN SONT LA PROPRIÉTÉ EXCLUSIVE DE JELD-WEN. TOUTE REPRODUCTION EN PARTIE OU EN TOTALITÉ SANS L'AUTORISATION ÉCRITE DE JELD-WEN EST INTERDITE. DOCUMENT NON CONTRACTUEL