BLOC-PORTE DAS SIMPLE ACTION

JELD-WEN

Ecole Maternelle Acoustique 36 (-2 ; -2) dB & Feu

Bandeau et ferme-porte

2 Vantaux - EI30 & E30 - Ep. 40mm

DAS AC 30 36 EM SA ET — JWDASSAACEM36-2V_2-1 - 03/06/2024

- Parement de fibre prépeint
- Cadre bois résineux avec joints anti-pince doigts intégrés
- Âme Acoustique et Feu

SÉLECTION DU CONTEXTE DE POSE		HUISSERIE	VANTAIL		APPELLATION COMMERCIALE	PERFORMANCE	
CLOISON RIGIDE (70 mini)	CLOISON FLEXIBLE (72 mini)		HAUTEUR en mm	LARGEUR en mm		FEU	ACOUSTIQUE
■	■	**BOIS RÉSINEUX** (66 mini)	de 1840 à 2240 mm	2 VANTAUX ÉGAUX : de 530+530 à 830+830 mm 2 VANTAUX TIERCÉS : PV = 430 à 530 mm GV = 630 à 1070 mm ou PV = 630 / GV 730 à 1030 mm ou PV = 730 / GV 830 à 930 mm	**AC 30 36 EM ET**	**$EI_1$30 HB - $EI_2$30 HM** (recto & verso)- ép. 40 mm Certificat n° 2406-1 **DURABILITE* C5** (200 000 cycles) Ext. 16/3	**36 (-2 ; -2) dB** Rapport n° : AC16-26065439-5
■	■	**MÉTALLIQUE** (70 mini)					

Surface maximale vantail : 2,28 m²

OPTIONS

Validation du bloc-porte avec chassis vitré attenant

HUISSERIE

- Huisserie résineux prépeint **PERF+** 66 x 54 mm (densité 450 kg/m³) avec joint d'étanchéité 3 côtés
- Huisserie bois dur **TECH+** 66 x 54 mm avec joint d'étanchéité 3 côtés
- Huisserie métallique avec joint d'étanchéité 3 côtés (toutes provenances)

Autres sections : Cf. Dessins Techniques Huisserie

CHANT DU VANTAIL

- Chant dégraissé avec feuillure centrale de battement avec joints anti-pince doigts intégrés
- Joints anti-pince doigts intégrés de chaque côté du vantail hauteur : de 50 mm du bas du vantail à 800, 900, 1100, 1200 et 1300 mm (si hauteur supérieure ou égale à 1150 mm, validation nécessaire par la commission Accessibilité)

ARTICULATION

- Paumelles 130

BANDEAU

- Bandeau Groom UCS V2 équipé de ferme-porte GR400 (105 à 170°) ; GR500 (105 à 170°)
- Bandeau Eco Schulte montage côté paumelles GS-EF EF équipé de ferme-porte TS41 (105°) ; TS61 (130°)

VERROUILLAGE ELECTROMAGNÉTIQUE

- Serrure électrique 1 point Abloy KEL 564, KEL 565 avec boitier CKELDAS avec passe-câble encastré EA280 (ouverture maxi 120°) ou EA281 (ouverture maxi 180°)
- Encastré en traverse haute (Huisserie / vantail) Eff Eff 332.238 Profix2 + contrepartie 807-13 (résistance effraction 300 kg), Eff Eff 331 UR + contrepartie 807-13 (résistance effraction 750 kg). La mise en place d'un verrouillage dépend de la largeur du vantail – le verrou ressort de la rainure à brique.
- Barre anti-panique JPM Fluid control Exit ou Fluid control Exit/Access

VERROUILLAGE MÉCANIQUE

Options valides sous réserve de la validation de la commission de Sécurité

- Serrure mécanique de sûreté 1 point axe à 50 Bricard série 950, Marques 725 FR, 7250, 725 NF QC, Vachette D40 et D45 (version feuillure de battement)
- En complément d'une serrure 1 point, en applique côté opposé paumelles Dorma TV100, Iseo VCAN, JPM VE1000
- Barre anti-panique Assa Abloy PBE011 - Bricard Touch Bar, Sécuristyl ; JPM Cross Bar89, Push bar90+, Push contol Blocage DAS/dogging DAS, Morty 10 (serrure avec ou sans cylindre) ; Vachette 1900 ou 6800
- Crémone pompier La Croisée DS Déesse, Défy, Dualis ; Vachette 740, 741, 742
- Fermeture d'urgence Bricard Push Pad, La Croisée DS Sévad
- Verrou à larder Assa Abloy VAM, Ferco B-0108-02-0-3 ; en applique réf. 280MAP

BOITIER DE CONNEXION

- Anti-réarmement électrique avec bouton de réarmement TEC AUTOMATISME réf. 57732003400, MECALECTRO BR.02.03 ou BR.02.02 ou BR.01
- Anti-réarmement électrique sans bouton de réarmement (assuré par le SSI) MECALECTRO CR.02.02

CONTACT

- Contact à bille inox EFF EFF 10405-20

BAS DU VANTAIL

- Joint balai double lèvres (nécessite le bon ajustement du joint pour assurer le fonctionnement des ferme-portes en conformité avec la norme NFS 61937)
- Joint balai double lèvres + barre de seuil (évite le frottement avec le sol, assure le bon fonctionnement des ferme-portes et la performance acoustique en position fermée)

FINITION

- Rainures décoratives 2 faces (maximum 10 x 2 mm) selon standard JELD-WEN (autres modèles sur consultation)
- Revêtement stratifié ou placage bois jusqu'à 15/10ème d'épaisseur
- Inserts décoratifs PVC finition noir ou finition inox sur porte stratifié 2 faces selon standard JELD-WEN
- Plaque de protection 1 ou 2 faces PVC (toute hauteur possible) ép. 2 mm réf. Acrovyn ou Décochoc ; acier inoxydable ép. 1 mm (largeur maxi 300 mm) ; aluminium ép. 1,5 mm (largeur maxi 300 mm)

OCULUS

- Parclose bois : forme, quantité et dimensions
- Dans les établissements Petite Enfance, les blocs-portes des espaces d'accueil sont équipés d'un oculus grande hauteur ou de plusieurs oculi. A minima, l'un des oculi doit être positionné à moins de 500 mm du sol

Cf. Dessins Techniques Oculus

LES INFORMATIONS CONTENUES DANS CE DESSIN SONT LA PROPRIÉTÉ EXCLUSIVE DE JELD-WEN. TOUTE REPRODUCTION EN PARTIE OU EN TOTALITÉ SANS L'AUTORISATION ÉCRITE DE JELD-WEN EST INTERDITE. DOCUMENT NON CONTRACTUEL

BLOC-PORTE DAS SIMPLE ACTION

JELD-WEN

Ecole Maternelle Acoustique & Feu

Bandeau et ferme-porte

2 Vantaux - Feuillure de battement - EI30 & E30 - Ep. 40mm

DAS AC 30 36 EM SA ET — JWDASSAACEM3036-2VFB_2-1 - 20/06/2024

Dimensions Vantaux ✔	Hauteur Vantail		Largeur Ouvrant		Largeur Semi-Fixe
Dimensions Hors Tout ☐	2040	x	930	+	530

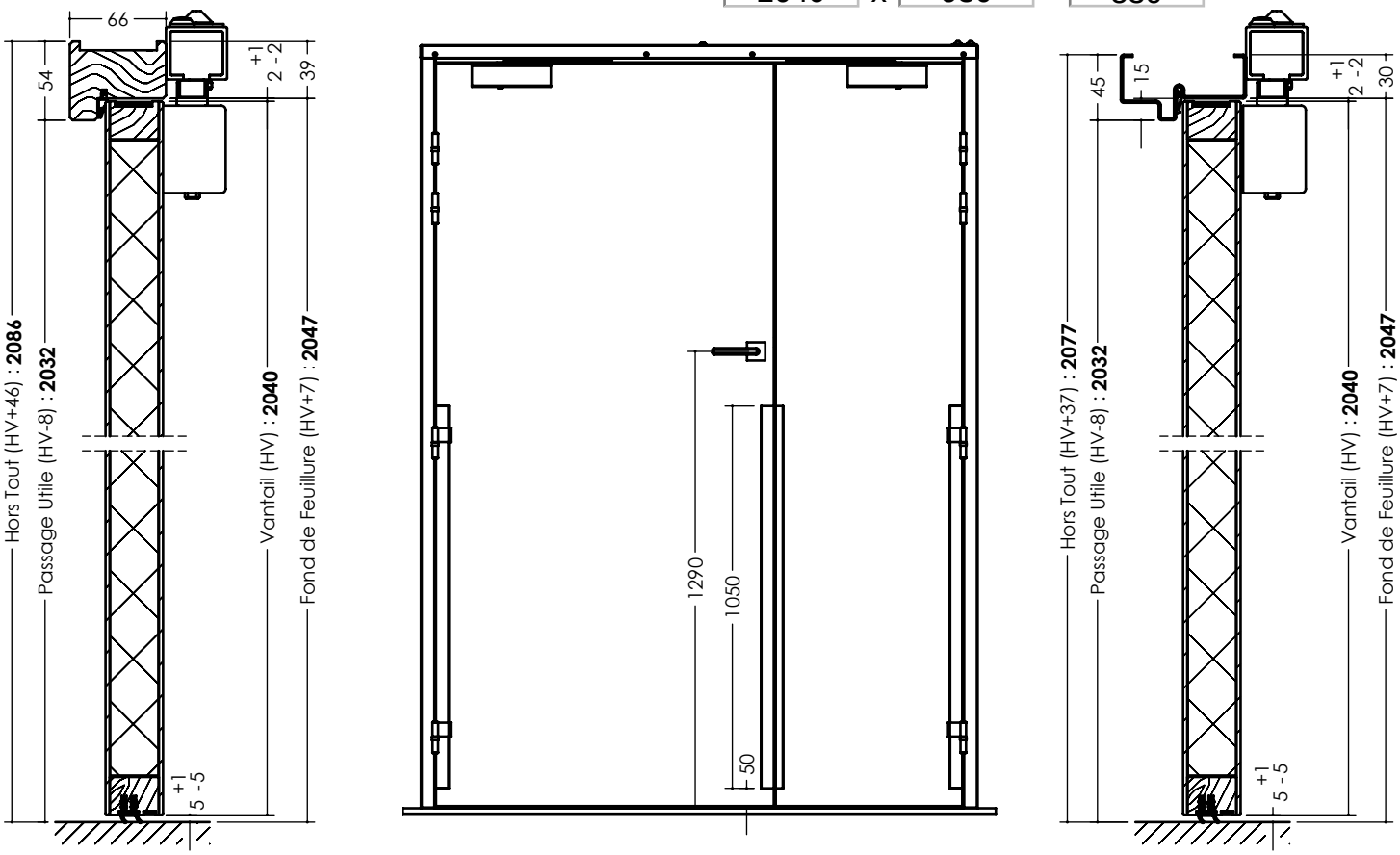

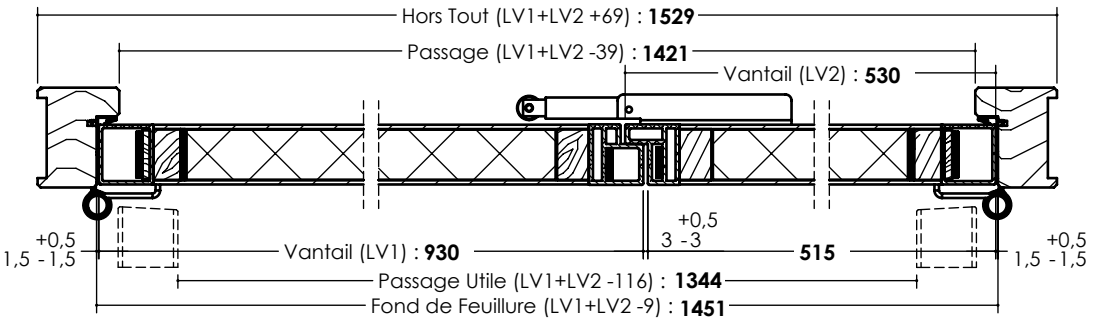

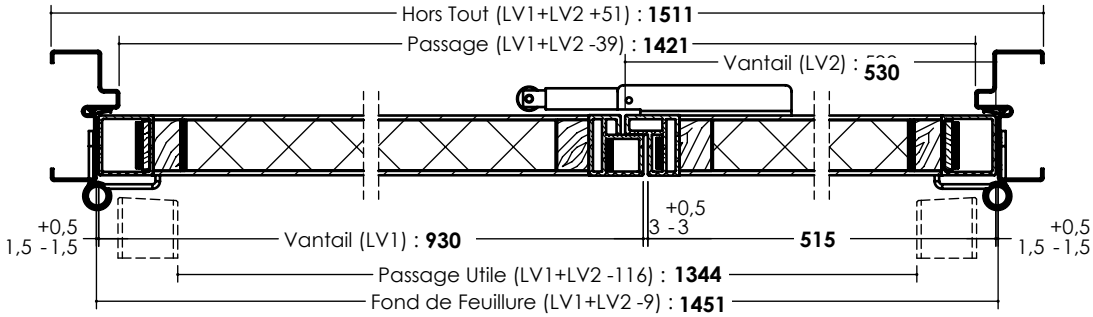

LES INFORMATIONS CONTENUES DANS CE DESSIN SONT LA PROPRIÉTÉ EXCLUSIVE DE JELD-WEN. TOUTE REPRODUCTION EN PARTIE OU EN TOTALITÉ SANS L'AUTORISATION ÉCRITE DE JELD-WEN EST INTERDITE. DOCUMENT NON CONTRACTUEL