BLOC-PORTE FEU

Feu - Largement Vitré

Avec condamnation

2 Vantaux - Feuillure de battement - E30, EW30 & EI30 - Ep. 56mm

CI 30 LV ET 2V

JWFEULV30-2VFB_1-1 - 27/03/2025

Dimensions Vantaux ✔	Hauteur Vantail		Largeur Ouvrant		Largeur Semi-Fixe
Dimensions Hors Tout ☐	2040	x	930	+	530

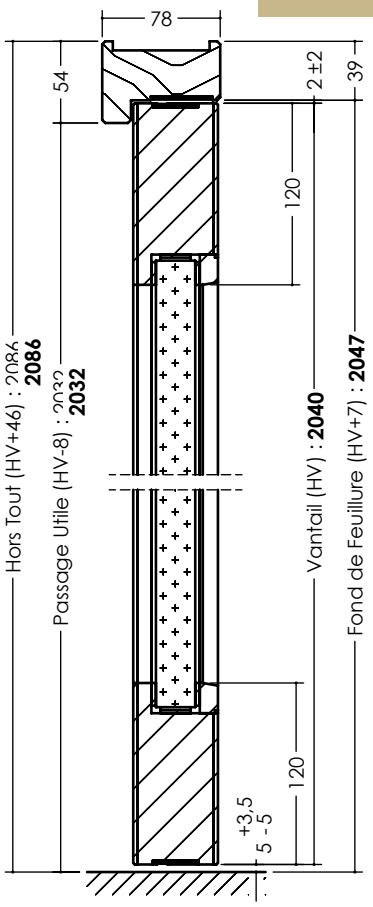

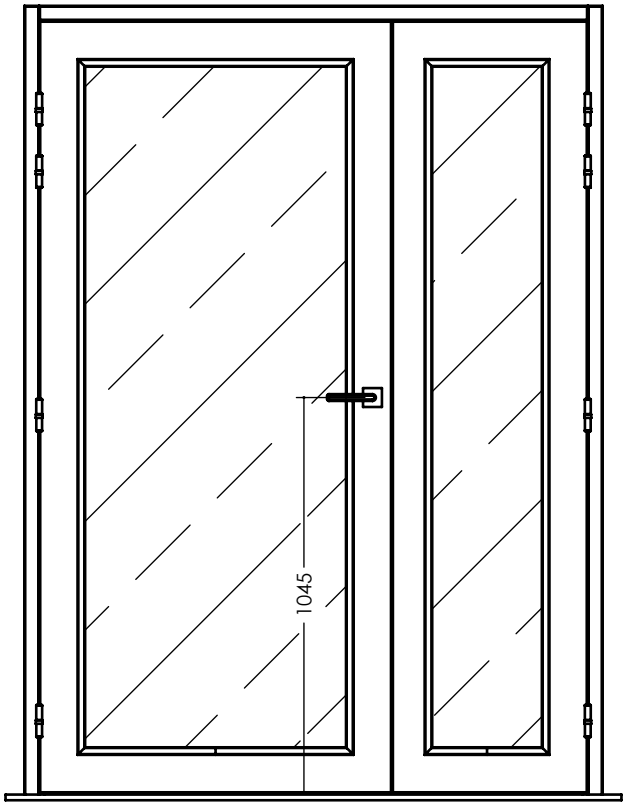

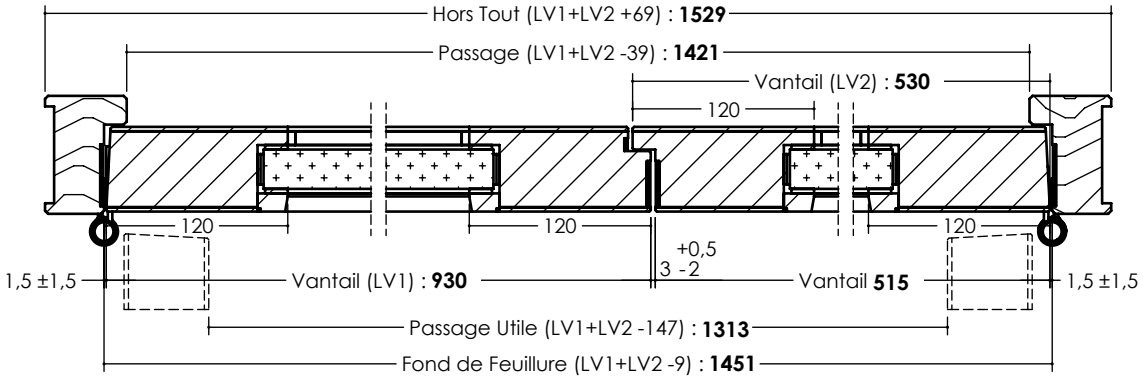

LES INFORMATIONS CONTENUES DANS CE DESSIN SONT LA PROPRIÉTÉ EXCLUSIVE DE JELD-WEN. TOUTE REPRODUCTION EN PARTIE OU EN TOTALITÉ SANS L'AUTORISATION ÉCRITE DE JELD-WEN EST INTERDITE. DOCUMENT NON CONTRACTUEL