DESSIN TECHNIQUE

BLOC-PORTE DE RÉHABILITATION SECURENOV

Certifiée A2P bloc-porte

1 vantail avec condamnation

SOLUTIONS TECHNIQUES

Vantail épaisseur 40 mm
Référence SECURENOV

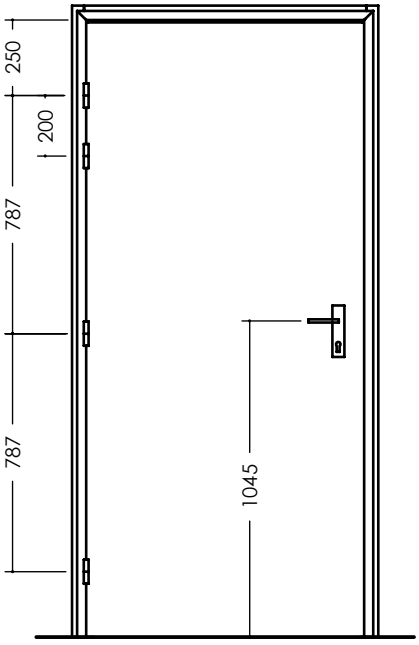

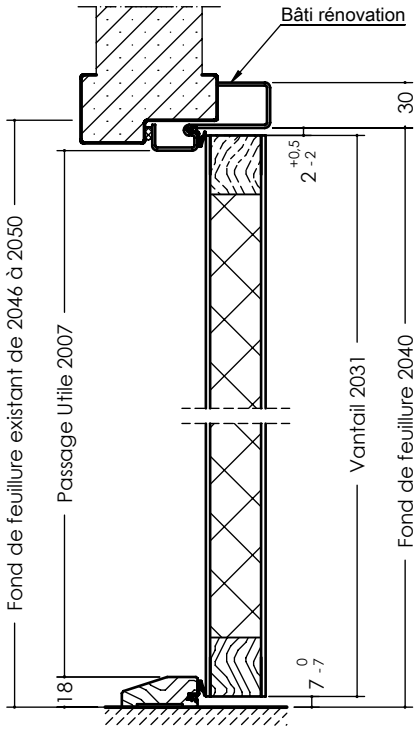

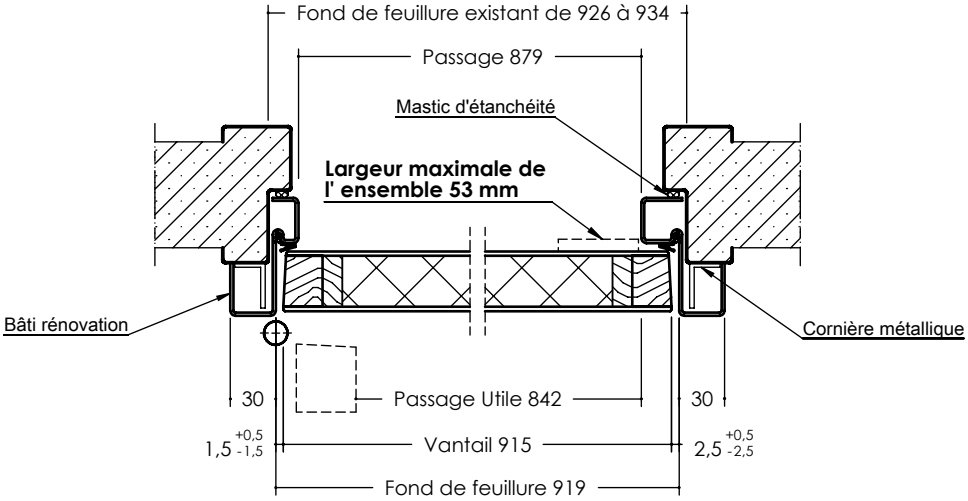

Edition 11/2017 - DT 3-1080/01-02 - Document non contractuel

JELD-WEN

BBC

ÉMISSIONS DANS L'AIR INTÉRIEUR A+

La liste de nos produits Certifiés PEFC ™ est disponible sur www.jeld-wen.fr

PEFC PEFC/04-31-1264 Promouvoir la gestion durable de la forêt www.pefc-france.org