DESSIN TECHNIQUE

BLOC-PORTE LARGEMENT VITREE ACOUSTIQUE 36 (-0;-1) dB

EI60

2 vantaux - feuillure de battement

SOLUTIONS TECHNIQUES

Vantail épaisseur 56 mm
Référence AC 60 36 LV ET

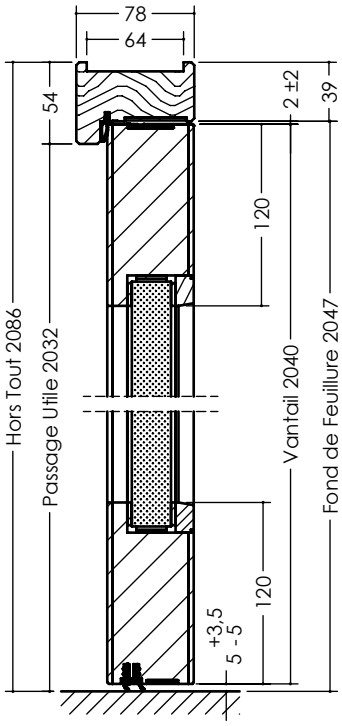

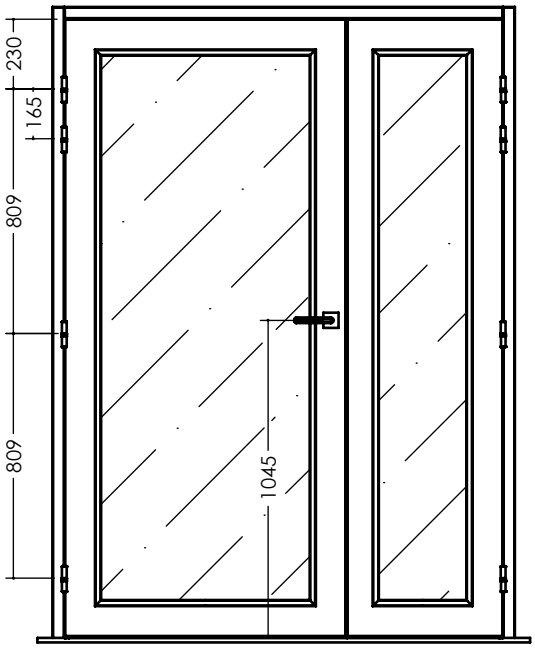

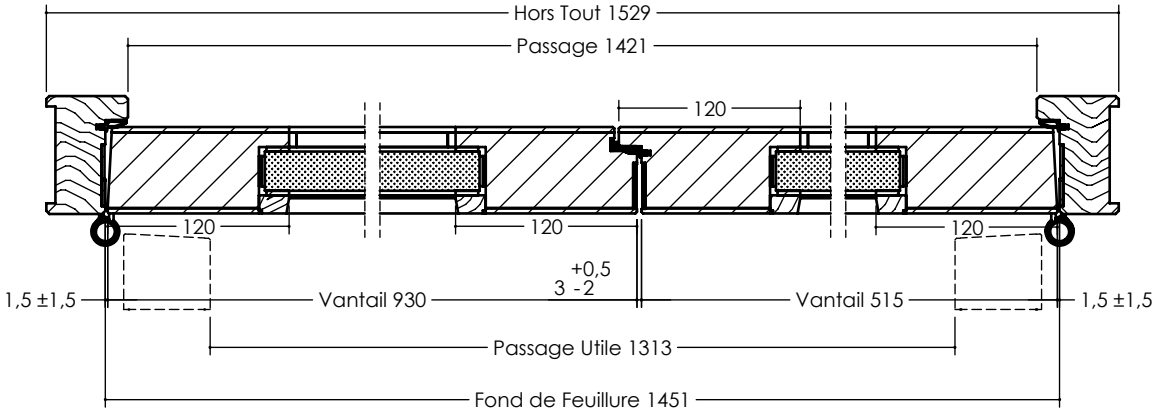

Edition 06/2021 - DT LV 3-1060/01-01 - Document non contractuel

JELD-WEN

BBC

ÉMISSIONS DANS L'AIR INTÉRIEUR A+

La liste de nos produits Certifiés PEFC ™ est disponible sur www.jeld-wen.fr

PEFC PEFC/04-31-1264 Promouvoir la gestion durable de la forêt www.pefc-france.org