DESSIN TECHNIQUE

PORTE et BLOC-PORTE ÂME PLEINE DOUBLE ACTION CHARNIÈRES

1 vantail

SOLUTIONS TECHNIQUES

Vantail épaisseur 40 mm

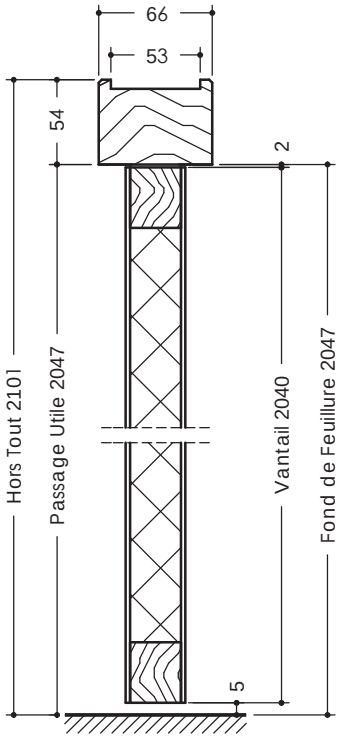

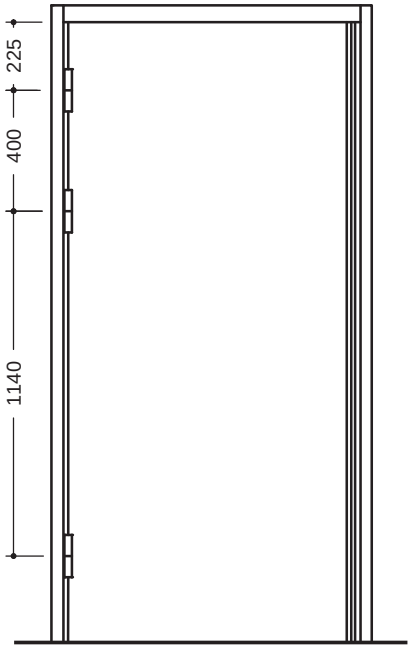

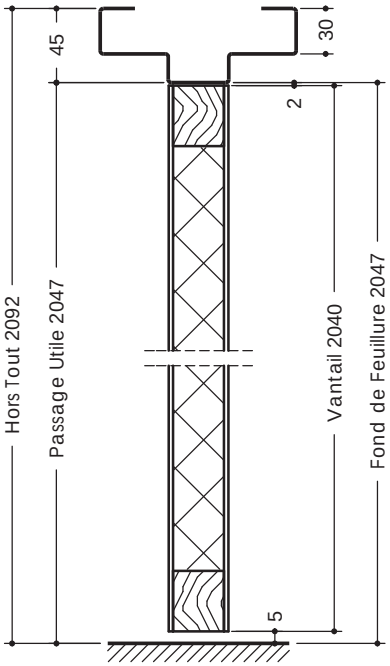

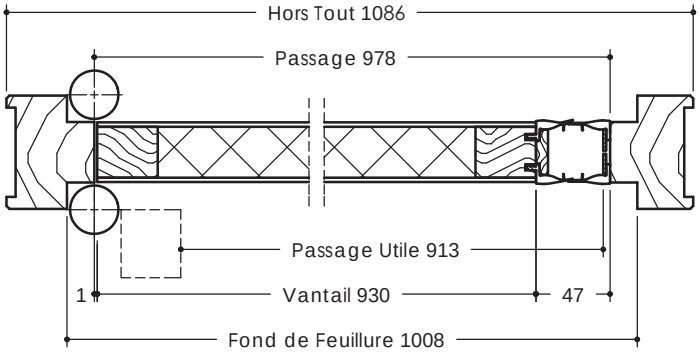

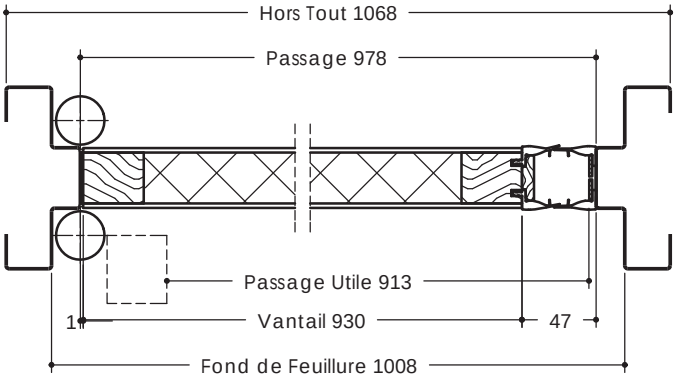

Edition 11/2015 - DT 3-011/01-00 - Document non contractuel

JELD-WEN

BBC JW

ÉMISSIONS DANS L'AIR INTÉRIEUR A+

La liste de nos produits Certifiés PEFC ™ est disponible sur www.jeld-wen.fr

PEFC PEFC/04-31-1264 Promouvoir la gestion durable de la forêt www.pefc-france.org